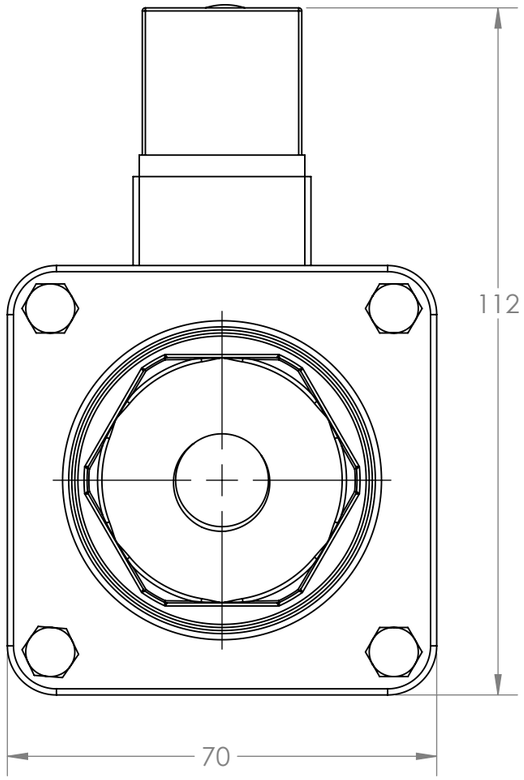
112
70

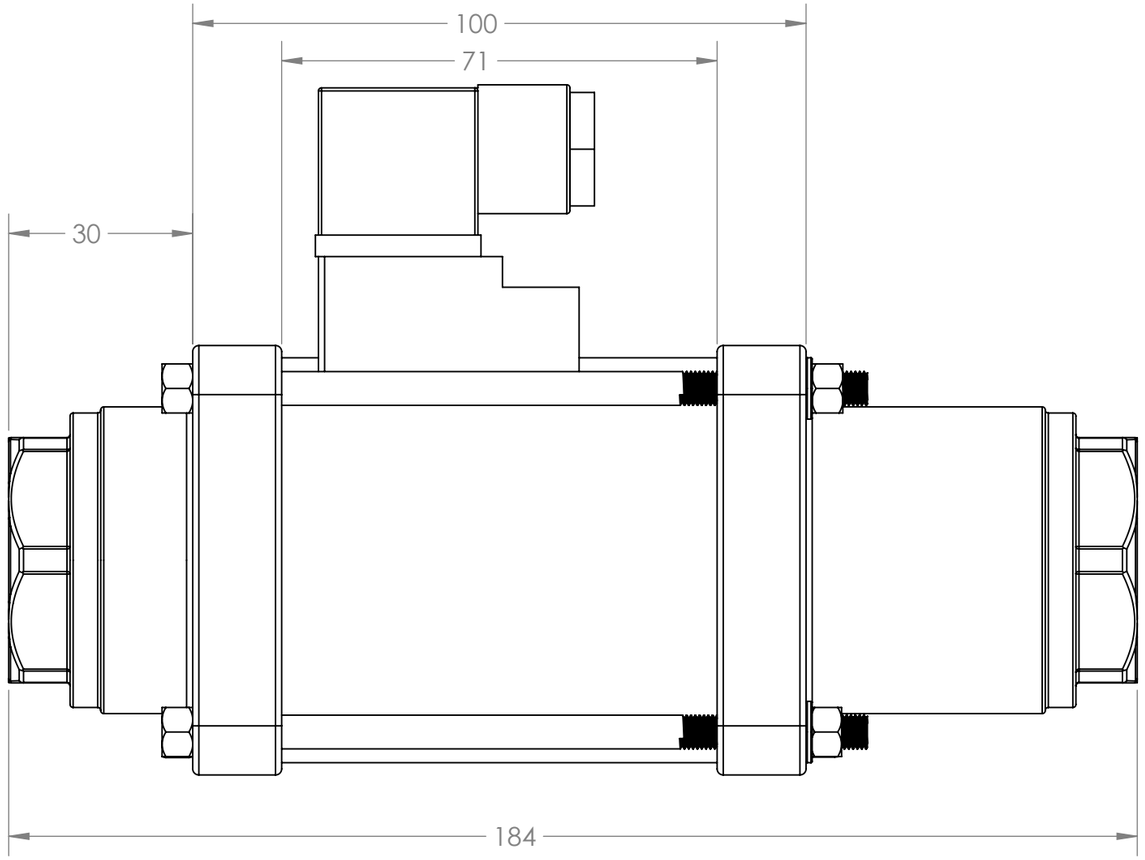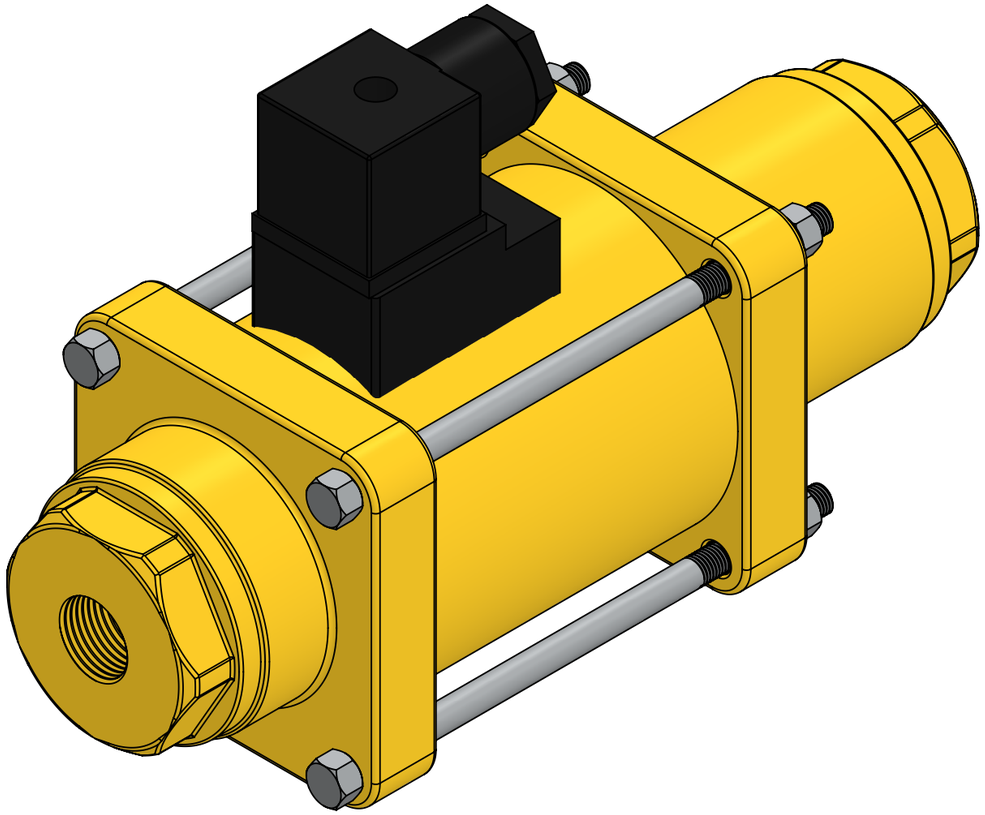
100
71
30
184