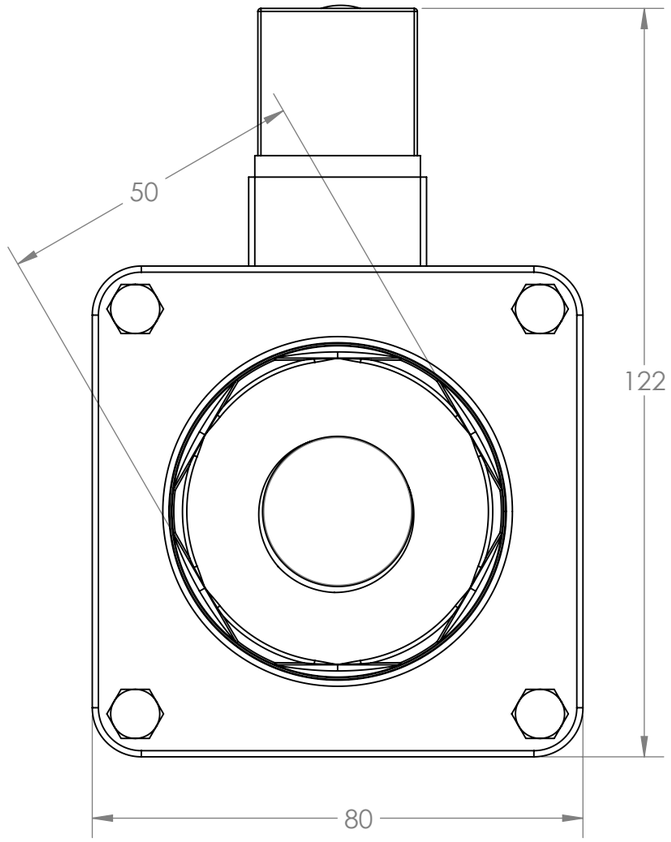
50
122
80

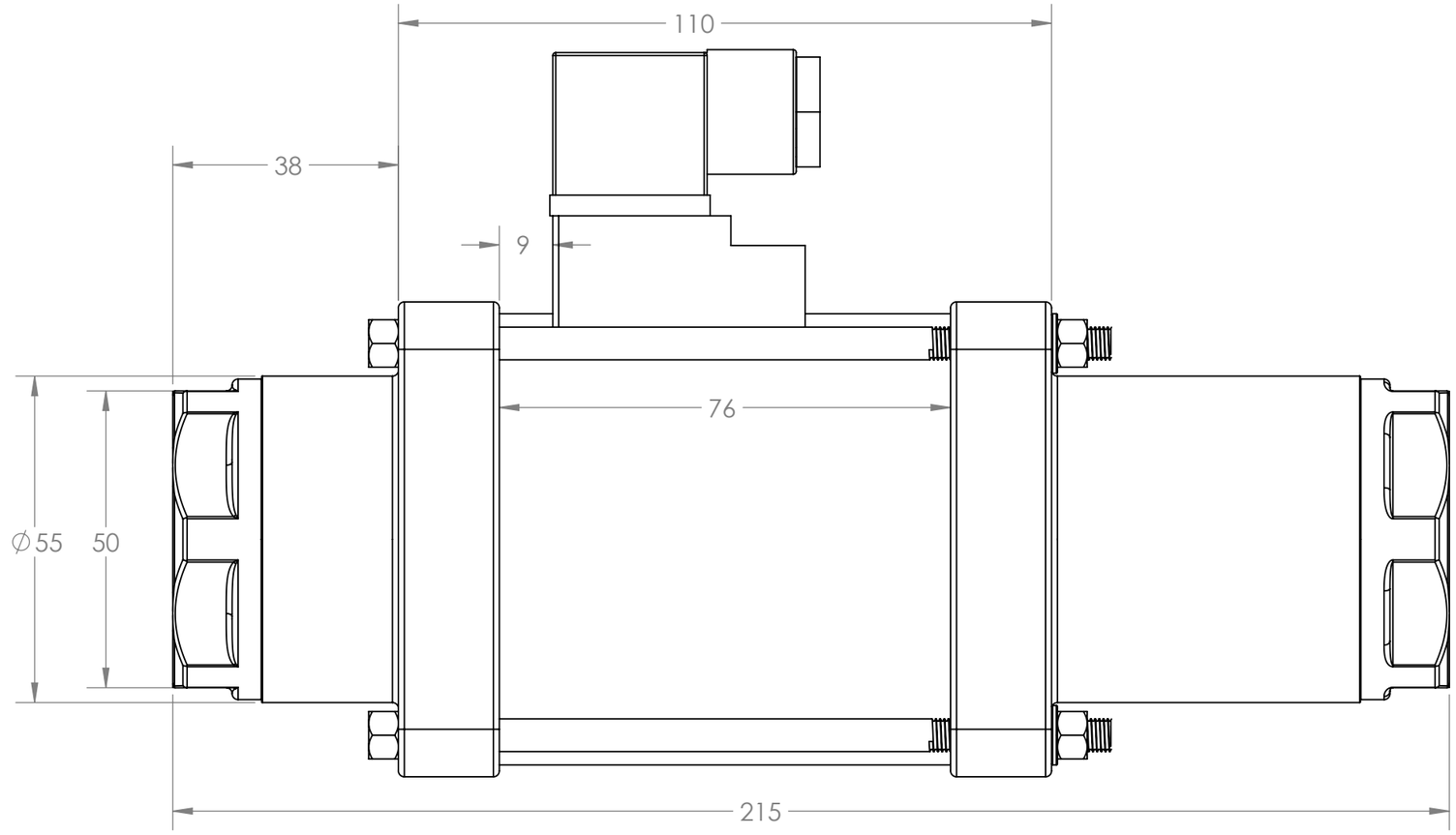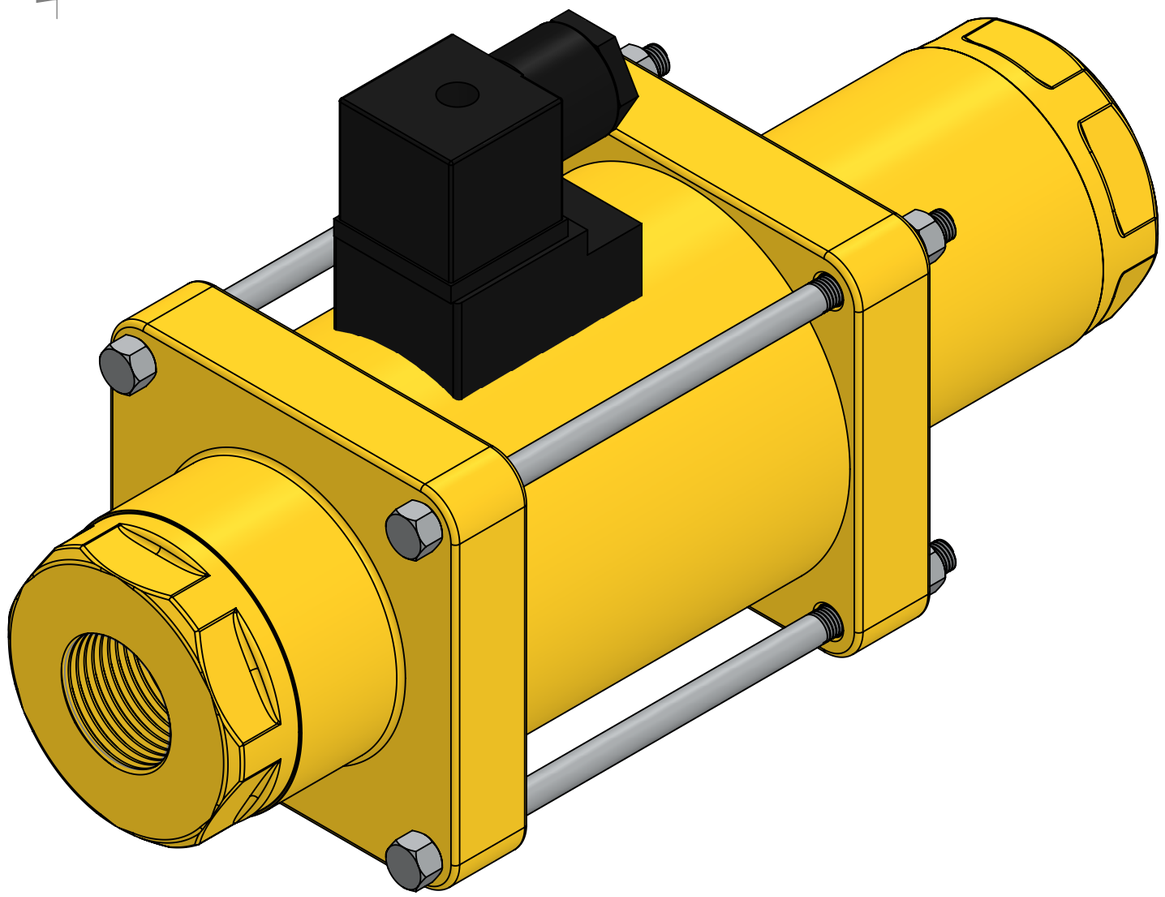
110
38
9
76
∅55
50
215