# HF-PERFORMER III TL5

## HF-P 254/255 TL5 HO/PL-L III IDC

De HF-Performer III TL5 is een duurzaam, slank en hoogfrequent elektronisch VSA voor TL5 en TL5 Eco fluorescentielampen. Hij is ideaal voor toepassingen waar een hoge energie-efficiënte vereist is. De HF-Performer III-reeks heeft een robuust ontwerp, voldoet aan alle relevante internationale veiligheids- en prestatienormen en is energiezuinig (CELMA EEI A2 BAT).

### Product gegevens

| Algemene informatie | |
|---|---|
| Toepassingscode | III |
| Type uitvoering | IDC |
| Lamptype | TL5 HO/PL-L |
| Aantal lampen | 2 piece/unit |
| Aantal producten op MCB (16 A Type B) (nom.) | 12 |
| Automatische herstart | Ja |

| Bedrijfs- en Elektrische gegevens | |
|---|---|
| Ingangsspanning | 220 to 240 V |
| Ingangsfrequentie | 50 tot 60 Hz |
| Bedrijfsfrequentie (nom.) | 46 kHz |
| Ontsteekmethode | Geprogrammeerde start |
| Crestfactor (max.) | 1.7 |
| Power Factor 100% belasting (nom.) | 0.99 |
| Ontsteektijd (max.) | 0.9 s |
| Functioneel netspanningsbereik (AC) | -8%-+6% |
| Veilig netspanningsbereik (AC) | -10%-+10% |
| Aardlekstroom (nom.) | 0.5 mA |
| Duur aanloopstroom | 0.35 ms |
| Constante vermogensafwijking | -2%/+2% |
| VSA-factor (nom.) | 0.925 |
| Vermogensverliezen (nom.) | 8-7 W |
| Aanlooppiekstroom (max.) | 31 A |

| Bedrading | |
|---|---|
| Connectortype ingangsaansluitingen | WAGO 251 universele connector [ Suitable for both automatic wiring (ALF and ADS) and manual wiring] |
| Kabelcapaciteit uitgangsdraden onderling (nom.) | 200 pF |
| Connectortype uitgangsaansluitingen | WAGO 251 universele connector [ Suitable for both automatic wiring (ALF and ADS) and manual wiring] |
| Kabellengte spanningvoerende bedrading | 0.75 m |
| Striplengte draad | 8.0-9.0 mm |
| Dual armatuur Master/Slave | Niet van toepassing [ Master/slave-werking niet van toepassing] |
| Doorsnede ingangsaansluiting | 0.50-1.00 mm² |
| Doorsnede uitgangsaansluiting | 0.50-1.00 mm² |
| Kabelcapaciteit uitgangsdraden/aarde (nom.) | 200 pF |



Wijziging van gegevens voorbehouden

# HF-PERFORMER III TL5

| Systeemeigenschappen | |
|---|---|
| Opgegeven VSA/lamp-vermogen | 54/55 W |
| Opgegeven lampvermogen op PL-L | 54-55 W |
| Systeemvermogen op PL-L | 111 W |
| Lampvermogen op PL-L | 104 W |
| Vermogensverlies op PL-L | 7 W |
| Opgegeven lampvermogen op TL5 | 54-55 W |
| Systeemvermogen op TL5 | 120 W |
| Lampvermogen op TL5 | 112 W |
| Vermogensverlies op TL5 | 8 W |
| Opgegeven lampvermogen op TL5 ECO | 50 W |
| Systeemvermogen op TL5 ECO | 106 W |
| Lampvermogen op TL5 ECO | 98 W |
| Vermogensverlies op TL5 ECO | 8 W |

| Temperatuur | |
|---|---|
| T-omgeving (max.) | 60 °C |
| T-omgeving (min.) | -25 °C |
| T-opslag (max.) | 80 °C |
| T-opslag (min.) | -40 °C |
| T-behuizing levensduur (nom.) | 80 °C |
| T-behuizing maximaal (max.) | 80 °C |
| T-ontsteking (max.) | 60 °C |
| T-ontsteking (min.) | -25 °C |

| Mechanische eigenschappen en Behuizing | |
|---|---|
| Behuizing | L360x30x22 |

| Werking op noodstroom | |
|---|---|
| Nominale lichtopbrengst na 60 sec. | 100% of EBLF |
| Batterijspanning lampontsteking | 198-254 V |
| Normale bedrijfsspanning (DC) | 220-240 V |
| Batterijspanning lamp tijdens bedrijf | 176-254 |
| Batterijspanning gegarandeerde werking | 176-275 V |
| Batterijspanning gegarandeerde ontsteking | 186-275 V |
| Lumenverhouding noodverlichtings-VSA (EBLF) (nom.) | 0.7 % |
| Nominale lichtopbrengst na 5 sec. | 50% of EBLF |

| Goedkeuring en Toepassing | |
|---|---|
| Energierendement-index | A2 BAT |
| EMI 9 kHz ... 30 MHz | EN55015 |
| EMI 30 MHz ... 1000 MHz | - |
| Veiligheidsnorm | IEC 61347-2-3 |
| Prestatienorm | IEC 60929 |
| Kwaliteitsnorm | ISO 9000:2000 |
| Milieunorm | ISO 14001 |
| Emissienorm harmonische stroomsterkte | IEC 61000-3-2 |
| EMC immuniteitsnorm | IEC 61547 |
| Standaardoptie | IEC68-2-6 F c |
| Schokken standaard | IEC 68-2-29 Eb |
| Vochtigheidsnorm | EN 61347-2-3 clause 11 |
| Goedkeuringsmerktekens | CE-markering ENEC-certificaat VDE-EMV-certificaat |
| Temperatuurmarkering | Yes |
| Calamiteitennorm | IEC 60598-2-22 |
| Brom- en ruisniveau | < 30 dB(A) |

| Productgegevens | |
|---|---|
| Volledige productcode | 872790086351200 |
| Productnaam voor bestelling | HF-P 254/255 TL5 HO/PLL III 220-240V IDC |
| EAN/UPC - Product | 8711500998224 |
| Bestelcode | 86351200 |
| Local Code | HFP25455TL5PLL |
| Numerator - Aantal per pak | 1 |
| Numerator - Dozen per buitendoos | 12 |
| Materiaalnr. (12NC) | 913713028366 |
| Netto gewicht (per stuk) | 0.280 kg |

## Maatschets

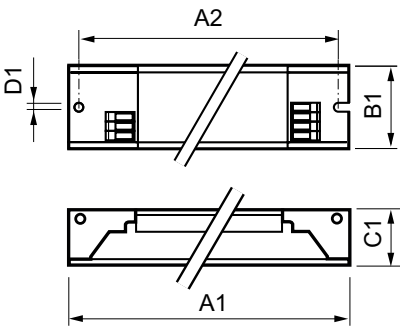


HF-P 254/255 TL5 HO/PL-L III IDC

| Product | D1 | C1 | A1 | A2 | B1 |
|---|---|---|---|---|---|

© 2017 Philips Lighting Holding B.V. Alle rechten voorbehouden. Specificaties kunnen zonder voorafgaande kennisgeving worden gewijzigd. Handelsmerken zijn het eigendom van Philips Lighting Holding B.V. en hun respectieve eigenaren.

www.lighting.philips.com
2017, januari 24 - Wijziging van gegevens voorbehouden