Hydraulische tandwielpompen, bouwgrootte 1

Plessey-flens, rechtsdraaiend, 1,2 tot 5,8 cm³, tot 280 bar

Serie: S-YWAG



Overzicht

Pomptype	Externe tandwielpomp, rechtsdraaiend
Bevestiging	Europese standaardflens (Plessey-flens), bouwgrootte 1
Slagvolume	1,2 tot 5,8 cm³ per omwenteling
Debiet bij 1450 omw/min	1,7 tot 8,0 l/min
Max. continue druk	200 tot 280 bar, afhankelijk van het slagvolume
Medium	Hydraulische olie op minerale oliebasis

Toepassing

Deze externe tandwielpompen voeren olie toe aan hydraulische aggregaten en circuits in industriële en mobiele hydrauliek. Een aandrijfmotor laat de pomp draaien en de pomp levert per omwenteling een constant volume olie.

De pomp wordt bevestigd met een Europese standaardflens met 4 gaten (Plessey-flens, bouwgrootte 1). De aandrijfas heeft een conus van 1:8 met een M6-draad. De zuig- en persaansluitingen zijn pompflenzen met een steekcirkel van 30 mm.

Kies de pomp op basis van het debiet dat uw circuit nodig heeft: de tabel geeft het debiet bij 1450 omw/min voor elk slagvolume. Grotere slagvolumes hebben een lagere maximale continue druk.

Technische gegevens

Bouwvorm	Externe tandwielpomp
Draairichting	Rechtsdraaiend (rechtsom)
Materiaal behuizing	Aluminium
Materiaal bevestigingsflens	Aluminium of staal
Afdichtingsmateriaal	NBR
Bevestiging	Flens met 4 gaten, 52,4 × 71,9 mm, gaten Ø 7,8 mm, Europese standaardflens (Plessey-flens), bouwgrootte 1
Centreerdiameter	25,4 mm
Aandrijfas	Conus 1:8, M6-draad, Ø 10 mm bij de asuitgang
Zuigaansluiting	Pompflens, steekcirkel 30 mm, 4 × M6-binnendraad
Persaansluiting	Pompflens, steekcirkel 30 mm, 4 × M6-binnendraad
Gatenpatroon aansluitingen	4 × M6 op een steekcirkel van 30 mm (zuig- en persaansluiting)
Slagvolume	1,2 tot 5,8 cm³ per omwenteling
Max. continue druk	200 tot 280 bar, afhankelijk van het slagvolume
Medium	Hydraulische olie op minerale oliebasis
Mediumtemperatuur	-15 °C tot +80 °C
Omgevingstemperatuur	-15 °C tot +60 °C

Uitvoeringen

* Richtwaarde voor het ontwerp van een aggregaat, berekend met 95 % volumetrisch rendement.

SKU	Slagvolume	Debiet bij 1450 omw/min*	Max. continue druk
H22HP	1,2 cm³	1,7 l/min	280 bar
H22HQ	1,6 cm³	2,2 l/min	280 bar
H22HR	2,1 cm³	2,9 l/min	280 bar
H22HS	2,5 cm³	3,5 l/min	280 bar
H22HT	3,3 cm³	4,6 l/min	280 bar
H22HU	4,3 cm³	5,9 l/min	250 bar
H22HV	4,8 cm³	6,6 l/min	230 bar
H22HW	5,8 cm³	8,0 l/min	200 bar

Afmetingen

Afmetingen in mm. 1:8 = conus van de aandrijfas. Linksonder: aanzicht van de flens. Rechtsonder: aandrijfas.

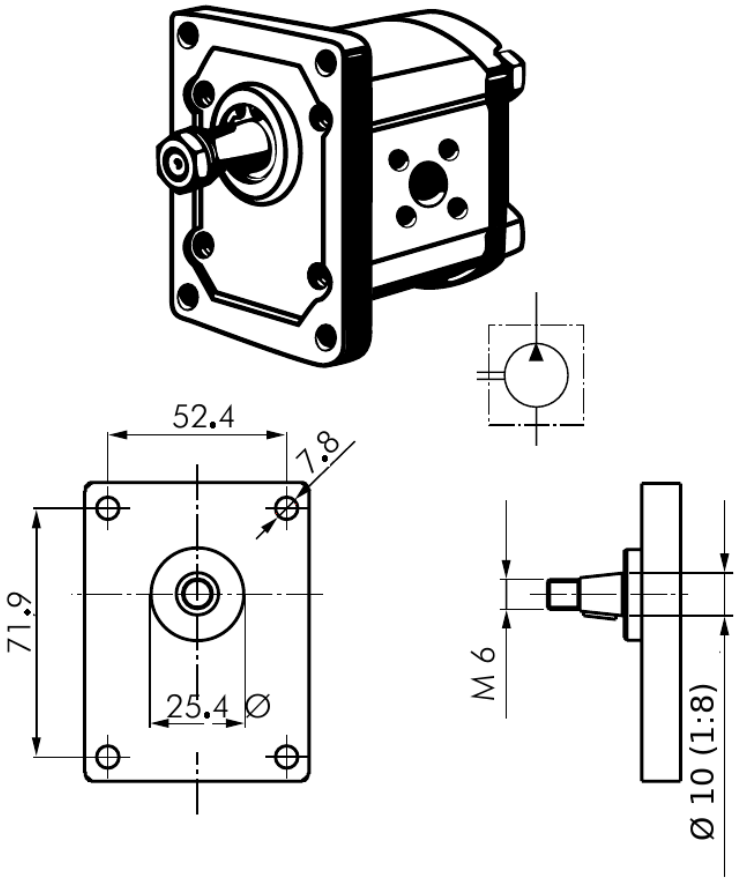

Installatie

1 **Controleer de draairichting**
Deze pompen draaien rechtsom (rechtsdraaiend). Zorg dat de aandrijving in dezelfde richting draait.

2 **Monteer de pomp**
Gebruik de 4-gats Plessey-flens, bouwgrootte 1, met een centreerdiameter van 25,4 mm.

> ⚠ **Waarschuwing**
> Maak het systeem drukloos voordat u de pomp monteert of demonteert.

3 **Sluit de leidingen aan**
Gebruik pompflenzen met een steekcirkel van 30 mm en 4 × M6-schroeven voor de zuig- en persaansluitingen.

4 **Blijf binnen de drukgrenzen**
Overschrijd de maximale continue druk van de pompgrootte niet (zie de tabel).

Tameson B.V.
Torenallee 20, 5617 BC Eindhoven, Nederland
KvK: 72902531
BTW: NL859280263B01

Contactgegevens
support@tameson.nl
tameson.nl

Documentinformatie
Versie: 1.0

Scan voor productinformatie

Specificaties kunnen zonder voorafgaande kennisgeving worden gewijzigd. Controleer de actuele specificaties vóór bestellen.