# Driefasige elektromotoren

0,55 tot 3,0 kW, IEC-bouwgrootte 71 tot 100, B3, B35 en B5

**Serie:** S-SNA9



## Overzicht

| | |
|---|---|
| **Motortype** | Driefasige asynchrone motor |
| **Vermogen** | 0,55 kW tot 3,0 kW |
| **Nominaal toerental bij 50 Hz** | 4-polig: ca. 1500 omw/min. 2-polig: ca. 3000 omw/min. |
| **IEC-bouwgrootte** | 71 A, 80 A, 80 B, 90 A, 90 B, 100 A |
| **Bevestiging** | B3 (voeten), B35 (voeten en flens), B5 (flens) |
| **Spanning** | 230/400 V (0,55 kW tot 1,5 kW), 400/690 V (vanaf 2,2 kW) |
| **Beschermingsgraad** | IP55 |

## Toepassing

Deze driefasige motoren drijven pompen, tandwielkasten en andere machines aan met een continue belasting (bedrijfsvorm S1). De flensuitvoeringen (B5 en B35) worden direct op een pompdrager of een tandwielkast bevestigd.

De motoren hebben IEC-bouwgroottes met standaard as- en flensafmetingen. Daardoor kunnen ze andere IEC-motoren van dezelfde bouwgrootte vervangen.

Elke motor werkt op een driefasige voeding van 400 V. Motoren tot 1,5 kW hebben een 230/400 V-wikkeling. Motoren vanaf 2,2 kW hebben een 400/690 V-wikkeling.

## Technische gegevens

| | |
|---|---|
| **Motortype** | Driefasige asynchrone motor |
| **Aantal fasen** | 3 |
| **Frequentie** | 50 Hz |
| **Nominale spanning (Δ/Y)** | 230/400 V (0,55 kW tot 1,5 kW), 400/690 V (vanaf 2,2 kW) |
| **Aantal polen** | 2 (ca. 3000 omw/min) of 4 (ca. 1500 omw/min) |
| **Behuizingsmateriaal** | Aluminium |
| **Koeling** | Oppervlaktegekoeld |
| **Beschermingsgraad** | IP55 |
| **Isolatieklasse** | F |
| **Bedrijfsvorm** | S1 (continubedrijf) |
| **Klemmenkast** | Bovenop |
| **Aseinde** | Met pasveer |
| **Bevestigingsvormen** | B3 (IM 1001), B35 (IM 2001), B5 (IM 3001) |
| **Omgevingstemperatuur** | -15 °C tot +40 °C |

## 4-Pole Motors, 1500 rpm

| Vermogen | IEC-bouwgrootte | Spanning (Δ/Y) | Nominaal toerental | B3 | B35 | B5 |
|---|---|---|---|---|---|---|
| 0,55 kW | 80 A | 230/400 V | 1410 omw/min | H22KJ | H22KZ | H22MC |
| 0,75 kW | 80 B | 230/400 V | 1390 omw/min | H22KK | H22M2 | H22MD |
| 1,1 kW | 90 A | 230/400 V | 1405 omw/min | H22KM | H22M3 | H22ME |
| 1,5 kW | 90 B | 230/400 V | 1410 omw/min | H22KN | H22M4 | H22MF |
| 2,2 kW | 100 A | 400/690 V | 1425 omw/min | H22KP | - | H22MG |

## 2-Pole Motors, 3000 rpm

| Vermogen | IEC-bouwgrootte | Spanning (Δ/Y) | Nominaal toerental | B3 | B35 | B5 |
|---|---|---|---|---|---|---|
| 0,55 kW | 71 A | 230/400 V | 2790 omw/min | H22KR | H22M6 | H22MH |
| 0,75 kW | 80 A | 230/400 V | 2800 omw/min | H22KS | H22M7 | H22MJ |
| 1,1 kW | 80 B | 230/400 V | 2780 omw/min | H22KT | H22M8 | H22MK |
| 1,5 kW | 90 A | 230/400 V | 2835 omw/min | H22KU | H22M9 | H22MM |
| 2,2 kW | 90 B | 400/690 V | 2855 omw/min | H22KV | H22MA | H22MN |
| 3,0 kW | 100 A | 400/690 V | 2905 omw/min | H22KW | H22MB | - |

## Afmetingen

De bevestigingsvorm staat onder elke tekening. De onderstaande tabel geeft de afmetingen in mm voor elke IEC-bouwgrootte.

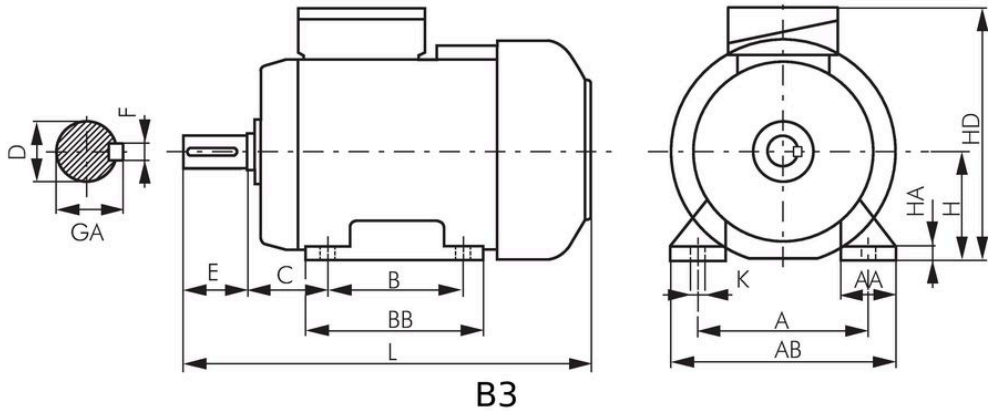


B3

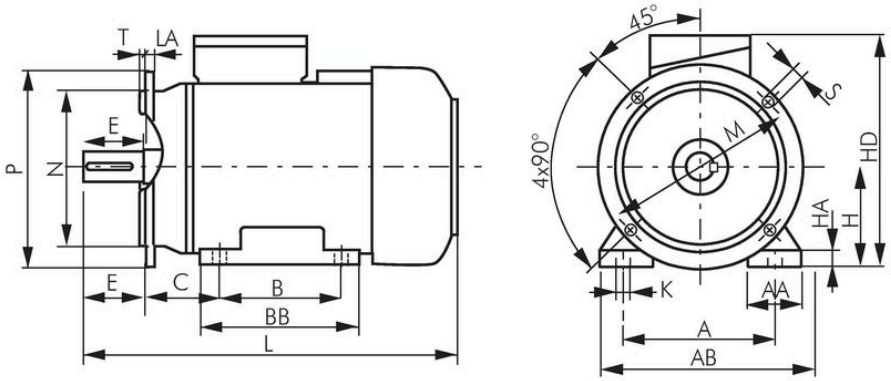


B35

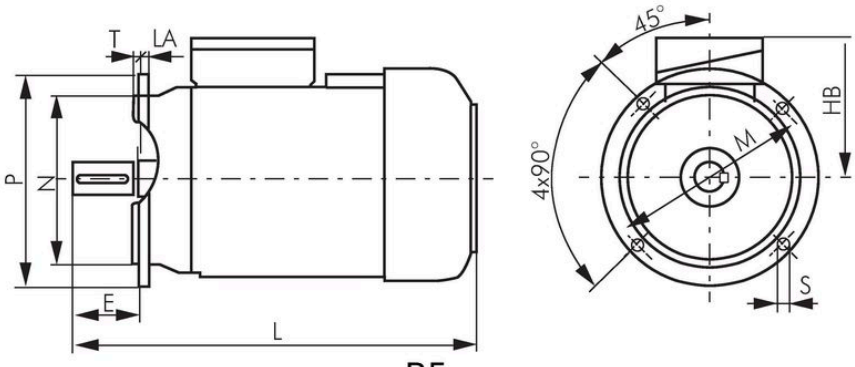


B5

## Afmetingentabel

Afmetingen in mm, één rij voor elke IEC-bouwgrootte. Alle bevestigingsvormen: L tot GA. Voeten (B3, B35): A tot K, 4 gaten, diameter K. Flens (B5, B35): M tot LA, 4 gaten, diameter S, op steekcirkel M.

| IEC-bouwgrootte | L | HB | HD | D | E | F | GA | A | AA | AB | B | BB | C | H | HA | K | M | N | P | S | T | LA |
|---|---|---|---|---|---|---|---|---|---|---|---|---|---|---|---|---|---|---|---|---|---|---|
| **71 A** | 245 | 111 | 182 | 14j6 | 30 | 5h9 | 16,0 | 112 | 45 | 142 | 90 | 116 | 45 | 71 | 8 | 7 | 130 | 110j6 | 160 | 10 | 3,5 | 9 |
| **80 A** | 266 | 115 | 200 | 19j6 | 40 | 6h9 | 21,5 | 125 | 55 | 160 | 100 | 130 | 50 | 80 | 9 | 10 | 165 | 130j6 | 200 | 12 | 3,5 | 10 |
| **80 B** | 278 | 115 | 200 | 19j6 | 40 | 6h9 | 21,5 | 125 | 55 | 160 | 100 | 130 | 50 | 80 | 9 | 10 | 165 | 130j6 | 200 | 12 | 3,5 | 10 |
| **90 A** | 305 | 130 | 220 | 24j6 | 50 | 8h9 | 27,0 | 140 | 50 | 170 | 100 | 153 | 56 | 90 | 10 | 10 | 165 | 130j6 | 200 | 12 | 3,5 | 8 |
| **90 B** | 330 | 130 | 220 | 24j6 | 50 | 8h9 | 27,0 | 140 | 50 | 170 | 125 | 153 | 56 | 90 | 10 | 10 | 165 | 130j6 | 200 | 12 | 3,5 | 8 |
| **100 A** | 376 | 140 | 240 | 28j6 | 60 | 8h9 | 31,0 | 160 | 45 | 200 | 140 | 172 | 63 | 100 | 14 | 12 | 215 | 180j6 | 250 | 15 | 4,0 | 11 |

## Installatie

**1** **Kies de bevestigingsvorm**
B3: voetbevestiging. B5: flens. B35: voetbevestiging en flens.

**2** **Bevestig de motor**
Voeten: gebruik de 4 gaten, diameter K. Flens: gebruik de 4 gaten, diameter S, op steekcirkel M.

**⚠ Waarschuwing**
Schakel de voeding uit voordat u de klemmenkast opent.

**3** **Sluit de wikkeling aan**
Motoren van 230/400 V (Δ/Y): sluit aan in ster (Y) op een driefasenvoeding van 400 V, of in driehoek (Δ) op een driefasenvoeding van 230 V. Motoren van 400/690 V (Δ/Y): sluit aan in driehoek (Δ) op een driefasenvoeding van 400 V, of in ster (Y) op een driefasenvoeding van 690 V. Alle voedingsspanningen zijn spanningen tussen fasen.

**4** **Houd de omgevingstemperatuur binnen de grenswaarden**
-15 °C tot +40 °C.

**Tameson B.V.**
Torenallee 20, 5617 BC Eindhoven, Nederland
KvK: 72902531
BTW: NL859280263B01

**Contactgegevens**
support@tameson.nl
tameson.nl

**Documentinformatie**
Versie: 1.0

Scan voor productinformatie

Specificaties kunnen zonder voorafgaande kennisgeving worden gewijzigd. Controleer de actuele specificaties vóór bestellen.