Hydraulische 2/2-wegmagneetventielen

Voorgestuurde zittingventielen, G 1/4" tot G 3/4", tot 350 bar

Serie: S-FXZC



Overzicht

Ventieltype	2/2-wegmagneetventiel, voorgestuurd zittingventiel
Aansluitingen	G 1/4", G 3/8", G 1/2", G 3/4", binnendraad
Werkdruk	10 tot 250 bar (aluminium behuizing), 10 tot 350 bar (behuizing van verzinkt staal)
Nominaal debiet	5 tot 70 l/min, afhankelijk van de aansluitmaat
Functies	Normaal gesloten of normaal open, eenrichting of tweerichting
Spoelspanningen	12 V DC, 24 V DC, 230 V AC
Medium	Hydraulische olie op minerale oliebasis

Werking

Een 2/2-wegmagneetventiel heeft twee aansluitingen en twee standen. Het ventiel heeft een zitting waarop een kegel sluit. Wanneer het ventiel gesloten is, stopt het de oliestroom zonder lekkage.

Het ventiel is voorgestuurd: de leidingdruk beweegt de hoofdkegel. Daarom heeft het ventiel een drukverschil van minimaal 10 bar tussen de aansluitingen nodig om te schakelen. Gebruik het niet in leidingen zonder druk of in retourleidingen met vrij verval.

Een eenrichtingsventiel stopt de stroming van aansluiting 2 naar aansluiting 1 wanneer het gesloten is. De stroming van aansluiting 1 naar aansluiting 2 gaat door, zoals bij een terugslagklep. Een tweerichtingsventiel stopt de stroming in beide richtingen wanneer het gesloten is.

Aan de zijkant van de behuizing zit een schroef voor noodbediening. Open deze schroef wanneer het ventiel gesloten is om de druk van aansluiting 2 naar aansluiting 1 af te laten.

Technische gegevens

Bouwvorm	2/2-wegzittingventiel, interne voorsturing
Aansluitdraad	G (BSPP), binnendraad: G 1/4", G 3/8", G 1/2", G 3/4"
Materiaal behuizing	Aluminium (typen voor 10 tot 250 bar), verzinkt staal (typen voor 10 tot 350 bar)
Materiaal inschroefpatroon	Verzinkt staal
Afdichtingsmateriaal	NBR
Medium	Hydraulische olie op minerale oliebasis
Mediumtemperatuur	-20 °C tot +80 °C
Omgevingstemperatuur	-30 °C tot +90 °C
Minimaal drukverschil	10 bar
Maximale druk	250 bar (aluminium behuizing), 350 bar (behuizing van verzinkt staal)
Nominaal debiet	G 1/4": 5 tot 20 l/min; G 3/8": 10 tot 40 l/min; G 1/2": 20 tot 50 l/min; G 3/4": 30 tot 70 l/min
Spoelspanningen	12 V DC, 24 V DC, 230 V AC
Spanningstolerantie	±10 %
Vermogen	20 W (DC-spoelen), 22 VA (AC-spoelen)
Bouwvorm spoel	Type V, stekkermaat 3
Elektrische aansluiting	DIN-A-connector
Beschermingsgraad	IP65
Noodbediening	Handmatige schroef, van aansluiting 2 naar aansluiting 1
Bevestiging	Twee doorgaande gaten, Ø 6,5 mm
Leveringsomvang	Ventiel met de magneetspoel en de connector

Normaal gesloten, eenrichting

Geen spanning op de spoel: het ventiel is gesloten. Het stopt de stroming van aansluiting 2 naar aansluiting 1. De stroming van aansluiting 1 naar aansluiting 2 gaat door de terugslagfunctie. Spanning op de spoel: het ventiel is in beide richtingen open. Bij spanningsuitval sluit het ventiel.

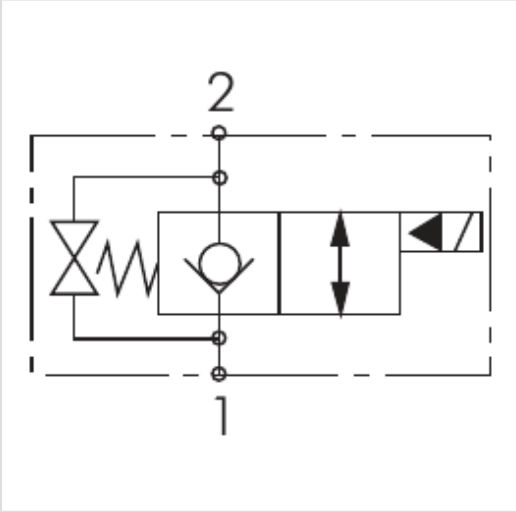

Aansluiting	Behuizing, druk	Nominaal debiet	12 V DC	24 V DC	230 V AC
G 1/4"	Aluminium, 10 tot 250 bar	5 tot 20 l/min	H228P	H228M	H228N
G 1/4"	Verzinkt staal, 10 tot 350 bar	5 tot 20 l/min	H22A8	H22A6	H22A7
G 3/8"	Aluminium, 10 tot 250 bar	10 tot 40 l/min	H228S	H228Q	H228R
G 3/8"	Verzinkt staal, 10 tot 350 bar	10 tot 40 l/min	H22AB	H22A9	H22AA
G 1/2"	Aluminium, 10 tot 250 bar	20 tot 50 l/min	H228V	H228T	H228U
G 1/2"	Verzinkt staal, 10 tot 350 bar	20 tot 50 l/min	H22AE	H22AC	H22AD
G 3/4"	Aluminium, 10 tot 250 bar	30 tot 70 l/min	H228Y	H228W	H228X
G 3/4"	Verzinkt staal, 10 tot 350 bar	30 tot 70 l/min	H22AH	H22AF	H22AG

Normaal open, eenrichting

Geen spanning op de spoel: het ventiel is in beide richtingen open. Spanning op de spoel: het ventiel stopt de stroming van aansluiting 2 naar aansluiting 1. De stroming van aansluiting 1 naar aansluiting 2 gaat door de terugslagfunctie. Bij spanningsuitval opent het ventiel.

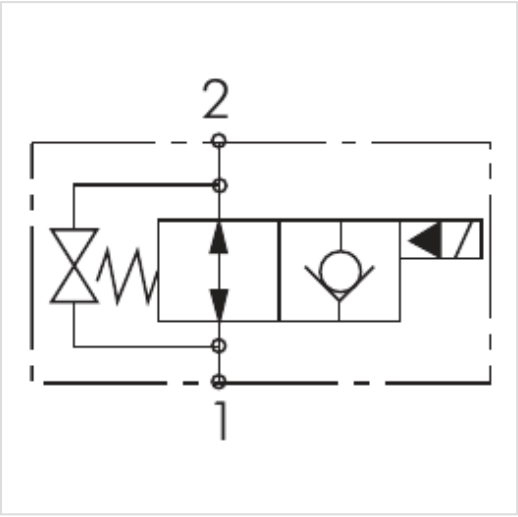

Aansluiting	Behuizing, druk	Nominaal debiet	12 V DC	24 V DC	230 V AC
G 1/4"	Aluminium, 10 tot 250 bar	5 tot 20 l/min	H2293	H228Z	H2292
G 1/4"	Verzinkt staal, 10 tot 350 bar	5 tot 20 l/min	H22AM	H22AJ	H22AK
G 3/8"	Aluminium, 10 tot 250 bar	10 tot 40 l/min	H2296	H2294	H2295
G 3/8"	Verzinkt staal, 10 tot 350 bar	10 tot 40 l/min	H22AQ	H22AN	H22AP
G 1/2"	Aluminium, 10 tot 250 bar	20 tot 50 l/min	H2299	H2297	H2298
G 1/2"	Verzinkt staal, 10 tot 350 bar	20 tot 50 l/min	H22AT	H22AR	H22AS
G 3/4"	Aluminium, 10 tot 250 bar	30 tot 70 l/min	H229C	H229A	H229B
G 3/4"	Verzinkt staal, 10 tot 350 bar	30 tot 70 l/min	H22AW	H22AU	H22AV

Normaal gesloten, tweerichting

Geen spanning op de spoel: het ventiel is in beide richtingen gesloten. Spanning op de spoel: het ventiel is in beide richtingen open. Bij spanningsuitval sluit het ventiel.

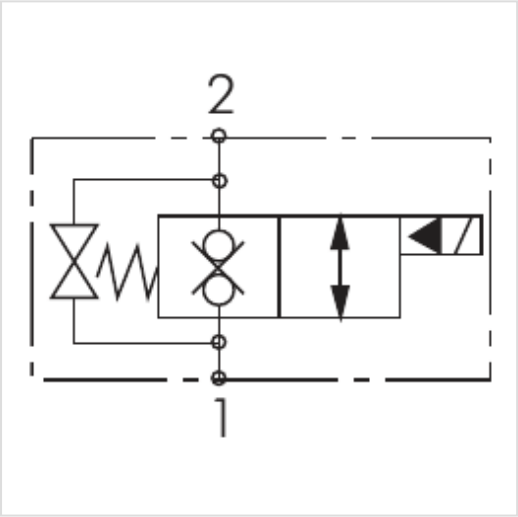

Aansluiting	Behuizing, druk	Nominaal debiet	12 V DC	24 V DC	230 V AC
G 1/4"	Aluminium, 10 tot 250 bar	5 tot 20 l/min	H229F	H229D	H229E
G 1/4"	Verzinkt staal, 10 tot 350 bar	5 tot 20 l/min	H22AZ	H22AX	H22AY
G 3/8"	Aluminium, 10 tot 250 bar	10 tot 40 l/min	H229J	H229G	H229H
G 3/8"	Verzinkt staal, 10 tot 350 bar	10 tot 40 l/min	H22B4	H22B2	H22B3
G 1/2"	Aluminium, 10 tot 250 bar	20 tot 50 l/min	H229N	H229K	H229M
G 1/2"	Verzinkt staal, 10 tot 350 bar	20 tot 50 l/min	H22B7	H22B5	H22B6
G 3/4"	Aluminium, 10 tot 250 bar	30 tot 70 l/min	H229R	H229P	H229Q
G 3/4"	Verzinkt staal, 10 tot 350 bar	30 tot 70 l/min	H22BA	H22B8	H22B9

Normaal open, tweerichting

Geen spanning op de spoel: het ventiel is in beide richtingen open. Spanning op de spoel: het ventiel is in beide richtingen gesloten. Bij spanningsuitval opent het ventiel.

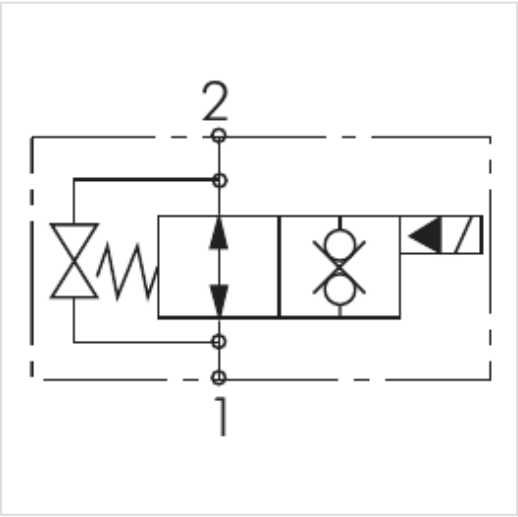

Aansluiting	Behuizing, druk	Nominaal debiet	12 V DC	24 V DC	230 V AC
G 1/4"	Aluminium, 10 tot 250 bar	5 tot 20 l/min	H229U	H229S	H229T
G 1/4"	Verzinkt staal, 10 tot 350 bar	5 tot 20 l/min	H22BD	H22BB	H22BC
G 3/8"	Aluminium, 10 tot 250 bar	10 tot 40 l/min	H229X	H229V	H229W
G 3/8"	Verzinkt staal, 10 tot 350 bar	10 tot 40 l/min	H22BG	H22BE	H22BF
G 1/2"	Aluminium, 10 tot 250 bar	20 tot 50 l/min	H22A2	H229Y	H229Z
G 1/2"	Verzinkt staal, 10 tot 350 bar	20 tot 50 l/min	H22BK	H22BH	H22BJ
G 3/4"	Aluminium, 10 tot 250 bar	30 tot 70 l/min	H22A5	H22A3	H22A4
G 3/4"	Verzinkt staal, 10 tot 350 bar	30 tot 70 l/min	H22BP	H22BM	H22BN

Afmetingen

Afmetingen in mm. 1 en 2 = aansluitingen. * = schroef voor noodbediening.

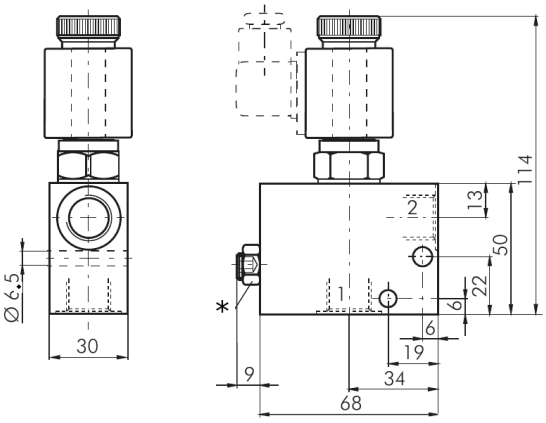

G 1/4" & G 3/8"

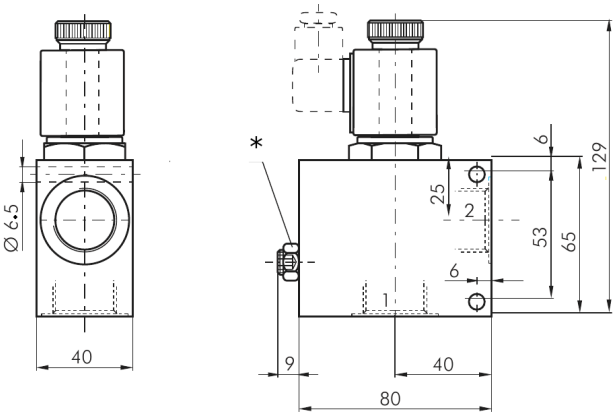

G 1/2" & G 3/4"

Installatie

1 **Kies de functie en de spanning**
Controleer het schakelsymbool. Zorg dat het ventiel de stroming in de benodigde richting blokkeert.

2 **Sluit de drukzijde aan op aansluiting 2**
Sluit bij een eenrichtingsventiel de zijde die de druk moet vasthouden, bijvoorbeeld een cilinder, aan op aansluiting 2.

3 **Bevestig het ventiel**
Gebruik de twee doorgaande gaten, Ø 6,5 mm.

4 **Sluit de spoel aan**
Gebruik de meegeleverde connector. De voedingsspanning moet binnen de tolerantie van ±10 % blijven.

⚠ Waarschuwing
Maak het systeem drukloos voordat u het ventiel monteert of demonteert.

5 **Zorg dat het drukverschil minimaal 10 bar is**
Het ventiel is voorgestuurd. Onder 10 bar schakelt het ventiel niet correct.

Tameson B.V.
Torenallee 20, 5617 BC Eindhoven,
Nederland
KvK: 72902531
BTW: NL859280263B01

Contactgegevens
support@tameson.nl
tameson.nl

Documentinformatie
Versie: 1.0

Scan voor productinformatie

Specificaties kunnen zonder voorafgaande kennisgeving worden gewijzigd. Controleer de actuele specificaties vóór bestellen.