1125 - 3-weg kogelkraan met draadaansluiting

Gereduceerde doorlaat, RVS, L- of T-configuratie

Serie: 1125



Overzicht

Aansluitmaten	1/4" tot 2"
Temperatuurbereik	-29°C tot +210°C
Maximale druk	1000 psi WOG (69 bar)
Huismateriaal	RVS ASTM A351 - CF8M (1.4408)
Zittingmateriaal	RTFE (15% GF-PTFE)
Type boring	Gereduceerde doorlaat - L of T
Eindaansluiting	EN 10226-1 (ISO 7-1) BSP Rp-draad
Topflens	Directe montage - ISO 5211

Belangrijkste kenmerken

- 3-weg RVS kogelkraan met gereduceerde doorlaat en L- of T-configuratie voor het omleiden en mengen van media.
- Vervaardigd uit corrosiebestendig RVS ASTM A351 - CF8M (1.4408) met RTFE-afdichtingscomponenten.
- Geschikt voor mediatemperaturen van -29°C tot +210°C.
- Geschikt tot 69 bar - 1000 psi WOG.
- Hangslotvergrendeling op de hendel voor veilige vergrendeling.
- Antistatische voorziening tussen kogel, spindel en huis.
- Topflens voor directe montage volgens ISO 5211 voor eenvoudige actuatormontage zonder extra beugels.
- De kranen zijn geschikt voor water, stoom, olie, perslucht, brandstoffen, oplosmiddelen en agressieve media.
- Ontworpen met inachtneming van ASME B16.34 en EN 12516-1 om te voldoen aan erkende industriële veiligheids- en prestatienormen.
- TamesonPRO-producten worden geleverd met uitgebreide technische documentatie.

Modelspecificaties

Kies het juiste model op basis van de aansluitmaat en boringconfiguratie. Alle modellen zijn geschikt tot 69 bar (1000 psi WOG).

Modelnummer	Aansluitmaat (inch)	Type boring	Max. druk (bar)	Gewicht (kg)
1125-014-T	1/4"	T-boring	69	0.8
1125-038-T	3/8"	T-boring	69	0.7
1125-012-T	1/2"	T-boring	69	0.7
1125-034-T	3/4"	T-boring	69	0.9
1125-034-T-F04	3/4"	T-boring	69	1.1
1125-100-T	1"	T-boring	69	1.7
1125-114-T	1-1/4"	T-boring	69	2.4
1125-112-T	1-1/2"	T-boring	69	3.6
1125-200-T	2"	T-boring	69	5.8
1125-014-L	1/4"	L-boring	69	0.8
1125-038-L	3/8"	L-boring	69	0.7
1125-012-L	1/2"	L-boring	69	0.7
1125-034-L	3/4"	L-boring	69	0.9
1125-034-L-F04	3/4"	L-boring	69	1.1
1125-100-L	1"	L-boring	69	1.7
1125-114-L	1-1/4"	L-boring	69	2.4
1125-112-L	1-1/2"	L-boring	69	3.6
1125-200-L	2"	L-boring	69	5.8

Afmetingen

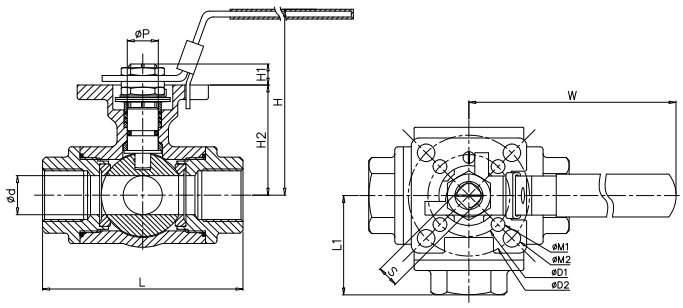

Maat (inch)	d (mm)	L (mm)	L1 (mm)	H (mm)	H1 (mm)	H2 (mm)	W (mm)	S (mm)	P (mm)	D1 (mm)	D2 (mm)	M1 (mm)	M2 (mm)	Koppel (Nm)	Gewicht (kg)
1/4"	11	75.7	37.3	75.7	9	38.2	114.5	9	12	-	42	-	6	7.9	0.8
3/8"	11	75.7	37.3	75.7	9	38.2	114.5	9	12	-	42	-	6	8.1	0.7
1/2"	12.7	75.7	37.3	75.7	9	38.2	114.5	9	12	-	42	-	6	9.6	0.7
3/4" (F04-F05)	15	85	42.5	72	9.5	41.2	161	11	15.8	42	50	6	7	11.7	0.9
3/4" (F04)	16	86.6	44.7	82.7	9	45.2	114.5	9	12	-	42	-	6	14.3	1.1
1"	20	102.4	51.4	95	11.1	56.5	139.5	11	15.8	-	50	-	7	20	1.7
1-1/4"	25	118.2	57.7	104.4	11.1	60.9	186.5	11	15.8	-	50	-	7	23.8	2.4
1-1/2"	32	125.8	62.7	119.75	14.2	78.25	200.5	14	20.8	50	70	7	9	34.8	3.6
2"	38.1	149	74.6	128.85	14.2	87.35	200.5	14	20.8	50	70	7	9	58.1	5.8

Materialen

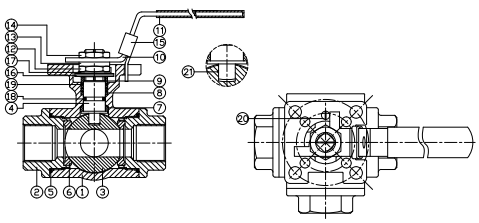

Nr.	Onderdeel	Materiaal	Norm
1	Huis	RVS	ASTM A351-CF8M (1.4408)
2	Kap	RVS	ASTM A351-CF8M (1.4408)
3	Kogel	RVS	ASTM A351-CF8M (1.4408)
4	Spindel	RVS	ASTM A276-316 (1.4401)
5	Huisafdichting	PTFE	-
6	Zitting	RTFE (15% GF-PTFE)	-
7	Drukring	PTFE	-
8	Spindelpakking A	PTFE	-
9	Pakkingbus	PTFE	-
10	Hendel	RVS	AISI 304
11	Hendelhoes	PVC	-
12	Spindelmoer	RVS	AISI 304
13	Hendelring	RVS	AISI 304
14	Hendelmoer	RVS	AISI 304
15	Vergrendeling	RVS	AISI 304
16	Schotelveer	RVS	AISI 304
17	Aanslagring	RVS	AISI 304
18	O-ring	FKM	-
19	Spindelpakking B	PEEK	-
20	Aanslagpen	RVS	AISI 304
21	Antistatische voorziening	RVS	AISI 316

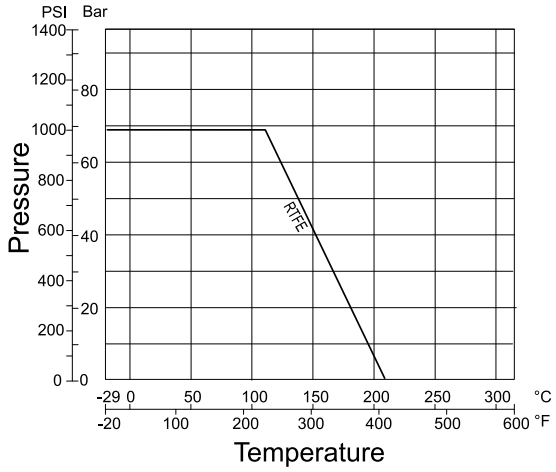

p/T-grafiek

⚠ Waarschuwing

Overschrijd nooit de maximaal toegestane druk of temperatuur voor de gekozen toepassing. Controleer vóór installatie altijd de bestendigheid van alle kraanmaterialen tegen het medium. Zorg voor een goede afsluiting en volledige drukontlasting van het systeem voordat onderhoud wordt uitgevoerd. De kraan moet worden geïnstalleerd door gekwalificeerd personeel, in overeenstemming met lokale regelgeving en geldende industrienormen. Deze kraan is niet geschikt voor smoorbedrijf; hij is uitsluitend ontworpen voor volledig open / volledig gesloten bedrijf.

Installatie

1 **Voorbereiding**
Controleer de kraan vóór installatie op zichtbare schade en vuil. Controleer of de kraanboring en de leiding schoon en vrij van deeltjes zijn. Zorg dat de aansluittypes en -maten overeenkomen met het leidingsysteem.

2 **Inbouwpositie**
Kogelkranen kunnen in elke positie worden gemonteerd (horizontaal of verticaal). Zorg bij handbediende kranen dat de hendel vrij kan bewegen en goed bereikbaar is. Monteer aangedreven kranen met de actuator zo georiënteerd dat onderhoud en bekabeling eenvoudig toegankelijk zijn.

3 **Schroefdraadafdichting**
Breng geschikt schroefdraadafdichtmiddel (PTFE-tape of vloeibare afdichting) alleen op de buitendraad aan. Draai niet te vast aan - dit kan de schroefdraad beschadigen of het kraanhuis vervormen. Ondersteun het kraanhuis tijdens het aandraaien met een sleutel op de zeskantvlakken.

4 **Controles na installatie**
Zet het systeem langzaam onder druk en controleer alle aansluitingen op lekkage. Open en sluit de kraan volledig om een soepele werking te controleren. Controleer bij aangedreven kranen de werking van de actuator (open/dicht-signaal) voordat het systeem in bedrijf wordt genomen.

Normen en certificeringen

- CE-markering (PED 2014/68/EU)
- ASME B16.34
- EN 12516-1
- EN 10226-1
- EN 12266-1

Toepassingen

Waterbehandeling | Chemische industrie | Olie en gas | Voedingsmiddelenindustrie | Farmaceutische industrie | Stoomsystemen | HVAC | Perslucht

Onderhoud

1. Open en sluit de kraan regelmatig om vastzitten te voorkomen.
2. Controleer de pakkingbus regelmatig op lekkage; draai deze indien nodig aan of vervang de pakking.
3. Controleer regelmatig op lekkage en slijtage, vooral bij veelvuldig schakelen of in corrosieve omgevingen.

Tameson B.V.
Torenallee 20, 5617 BC Eindhoven, Nederland
KvK: 72902531
BTW: NL859280263B01

Contactgegevens
support@tameson.nl
tameson.nl/pages/tamesonpro

Documentinformatie
Versie: 1.05

Specificaties kunnen zonder voorafgaande kennisgeving worden gewijzigd. Controleer de actuele specificaties vóór bestellen.

*Volledige garantievoorwaarden op tameson.nl/pages/algemene-voorwaarden