Pompes hydrauliques à engrenages, taille 1

Bride Plessey, rotation à droite, 1,2 à 5,8 cm³, jusqu'à 280 bar

Série : S-YWAG



Aperçu

Type de pompe	Pompe à engrenages externes, rotation à droite
Fixation	Bride standard européenne (bride Plessey), taille 1
Cylindrée	1,2 à 5,8 cm³ par tour
Débit à 1450 tr/min	1,7 à 8,0 l/min
Pression continue max.	200 à 280 bar, selon la cylindrée
Fluide	Huile hydraulique à base d'huile minérale

Application

Ces pompes à engrenages externes alimentent en huile les groupes hydrauliques et les circuits de l'hydraulique industrielle et mobile. Un moteur d'entraînement fait tourner la pompe, et la pompe refoule un volume d'huile constant par tour.

La pompe se fixe avec une bride standard européenne à 4 trous (bride Plessey, taille 1). L'arbre d'entraînement a un cône de 1:8 avec un filetage M6. Les orifices d'aspiration et de refoulement sont des brides de pompe avec un cercle de perçage de 30 mm.

Choisissez la pompe selon le débit dont votre circuit a besoin : le tableau indique le débit à 1450 tr/min pour chaque cylindrée. Les cylindrées plus grandes ont une pression continue maximale plus faible.

Caractéristiques techniques

Modèle	Pompe à engrenages externes
Sens de rotation	Rotation à droite (sens horaire)
Matériau du corps	Aluminium
Matériau de la bride de fixation	Aluminium ou acier
Matériau des joints	NBR
Fixation	Bride à 4 trous, 52,4 × 71,9 mm, trous Ø 7,8 mm, bride standard européenne (bride Plessey), taille 1
Diamètre de centrage	25,4 mm
Arbre d'entraînement	Cône 1:8, filetage M6, Ø 10 mm à la sortie d'arbre
Orifice d'aspiration	Bride de pompe, cercle de perçage 30 mm, 4 × filetage femelle M6
Orifice de refoulement	Bride de pompe, cercle de perçage 30 mm, 4 × filetage femelle M6
Schéma de perçage des orifices	4 × M6 sur un cercle de perçage de 30 mm (orifices d'aspiration et de refoulement)
Cylindrée	1,2 à 5,8 cm³ par tour
Pression continue max.	200 à 280 bar, selon la cylindrée
Fluide	Huile hydraulique à base d'huile minérale
Température du fluide	-15 °C à +80 °C
Température ambiante	-15 °C à +60 °C

Modèles

* Valeur indicative pour la conception d'un groupe hydraulique, calculée avec un rendement volumétrique de 95 %.

Référence	Cylindrée	Débit à 1450 tr/min*	Pression continue max.
H22HP	1,2 cm³	1,7 l/min	280 bar
H22HQ	1,6 cm³	2,2 l/min	280 bar
H22HR	2,1 cm³	2,9 l/min	280 bar
H22HS	2,5 cm³	3,5 l/min	280 bar
H22HT	3,3 cm³	4,6 l/min	280 bar
H22HU	4,3 cm³	5,9 l/min	250 bar
H22HV	4,8 cm³	6,6 l/min	230 bar
H22HW	5,8 cm³	8,0 l/min	200 bar

Dimensions

Dimensions en mm. 1:8 = conicité de l'arbre d'entraînement. En bas à gauche : vue de la bride. En bas à droite : arbre d'entraînement.

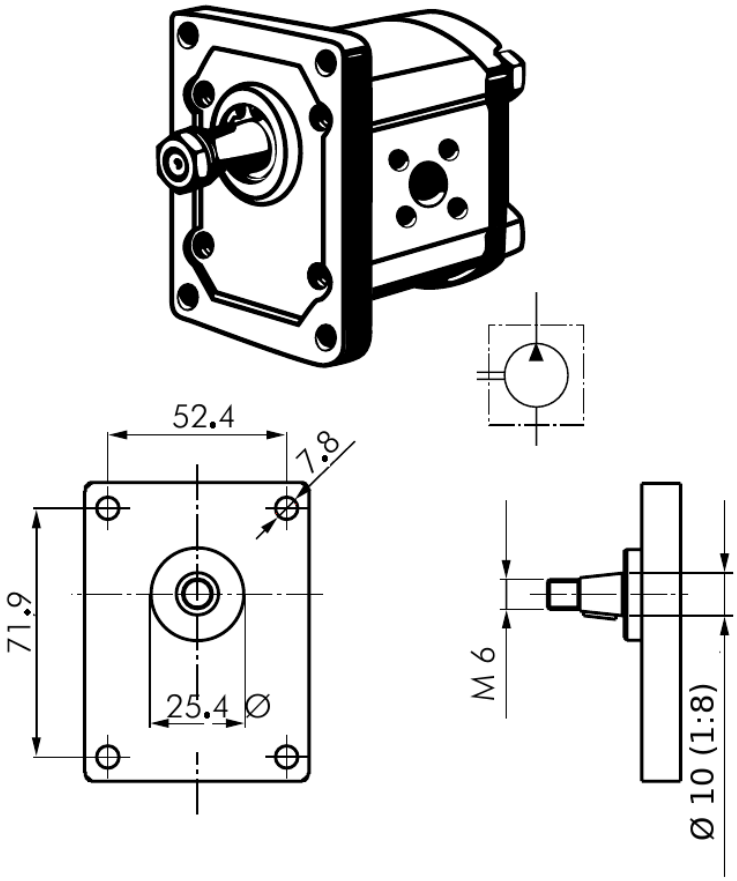

Installation

1 **Vérifier le sens de rotation**
Ces pompes tournent dans le sens horaire (rotation à droite). Vérifiez que l'entraînement tourne dans le même sens.

2 **Monter la pompe**
Utilisez la bride Plessey à 4 trous, taille 1, avec un diamètre de centrage de 25,4 mm.

⚠ Avertissement
Relâchez la pression dans le système avant d'installer ou de déposer la pompe.

3 **Raccorder les conduites**
Utilisez des brides de pompe avec un cercle de perçage de 30 mm et 4 vis M6 pour les orifices d'aspiration et de refoulement.

4 **Rester dans les limites de pression**
Ne dépassez pas la pression continue maximale de la taille de pompe (voir le tableau).

Tameson B.V.
Torenallee 20, 5617 BC Eindhoven,
Pays-Bas
CoC : 72902531
N° TVA : NL859280263B01

Coordonnées
support@tameson.fr
tameson.fr

Informations sur le document
Version : 1.0

Scanner pour les infos produit

Les spécifications peuvent être modifiées sans préavis. Veuillez vérifier les spécifications en vigueur avant de commander.