Interrupteurs de niveau à flotteur, 2 contacts de niveau

Tube coulissant 250 ou 370 mm, interrupteur de température +70 °C en option, jusqu'à 1 bar

Série : S-YMRW



Aperçu

Type	Interrupteur de niveau à flotteur avec 2 contacts de niveau. Les types T70 ont aussi un interrupteur de température.
Points de commutation	2, réglables par pas de 10 mm
Longueur du tube coulissant	250 mm ou 370 mm
Pression de service	1 bar maximum, pour réservoirs sans pression
Fixation	Bride de filtre de reniflard selon DIN 24557-2, position verticale
Fluide	Eau, huile hydraulique, huile de machine, gazole et autres liquides

Fonction

Le flotteur se déplace sur le tube coulissant avec le niveau du liquide. À l'intérieur du tube coulissant, 2 contacts de niveau sont placés sur une bande de contacts. Chaque contact commute quand le flotteur monte et le dépasse. Le contact revient à son état initial quand le flotteur descend et le dépasse de nouveau. Les contacts sont bistables.

Déplacez un contact sur la bande pour changer son point de commutation, par pas de 10 mm. Tournez un contact sur la bande pour le faire passer de normalement ouvert à normalement fermé. Il n'est pas nécessaire de modifier le câblage.

Les types T70 ont aussi un interrupteur de température avec 1 contact normalement fermé. Le contact s'ouvre au-dessus de +70 °C. Utilisez-le, par exemple, pour arrêter la machine.

La bride s'adapte à la bride standard des filtres de reniflard des réservoirs hydrauliques (DIN 24557-2).

Caractéristiques techniques

Matériau de boîtier	Polyamide
Matériau du tube coulissant	Laiton
Matériau du flotteur	Polyuréthane dur (PUR)
Taille du flotteur	Ø 44 × 36 mm
Matériau des joints	Liège
Plage de température	-20 °C à +80 °C
Pression de service maximale	1 bar
Position de montage	Verticale
Fixation sur le réservoir	Bride de filtre de reniflard selon DIN 24557-2 : cercle de perçage 73 mm, alésage 60 mm, 6 × M5
Contacts de niveau	2, normalement ouverts ou normalement fermés (modifiable), bistables
Pouvoir de coupure du contact de niveau	30 V CC, 10 W, 0,5 A maximum
Interrupteur de température (types T70)	1 contact normalement fermé, s'ouvre au-dessus de +70 °C, 30 V CC, 100 W, maximum 2,5 A
Différentiel de commutation, interrupteur de température	7 K à 13 K
Connexion électrique	Connecteur DIN-A (DIN 43650 / EN 175301-803 A, taille 3, 4 broches). Types T70 : connecteur circulaire DIN EN 175201-804, 6 broches + PE.
Indice de protection	IP65
Fluide	Eau, huile hydraulique, huile de machine, gazole et autres liquides
Contenu de la livraison	Interrupteur à flotteur sans le connecteur femelle.

Modèles

Référence	Tube coulissant L3	Point de commutation supérieur L1	Point de commutation inférieur L2	Interrupteur de température	Connexion électrique
H22HX	250 mm	40 à 150 mm	80 à 190 mm	-	Connecteur DIN-A
H22HY	370 mm	40 à 270 mm	80 à 310 mm	-	Connecteur DIN-A
H22HZ	250 mm	40 à 150 mm	80 à 190 mm	+70 °C, 1 NC	Connecteur circulaire, 6 broches + PE
H22J2	370 mm	40 à 270 mm	80 à 310 mm	+70 °C, 1 NC	Connecteur circulaire, 6 broches + PE

Dimensions

Dimensions en mm. L1 = point de commutation supérieur. L2 = point de commutation inférieur. L3 = longueur du tube coulissant. * = joint en liège. À gauche : l'interrupteur. À droite : les trous de fixation (DIN 24557-2).

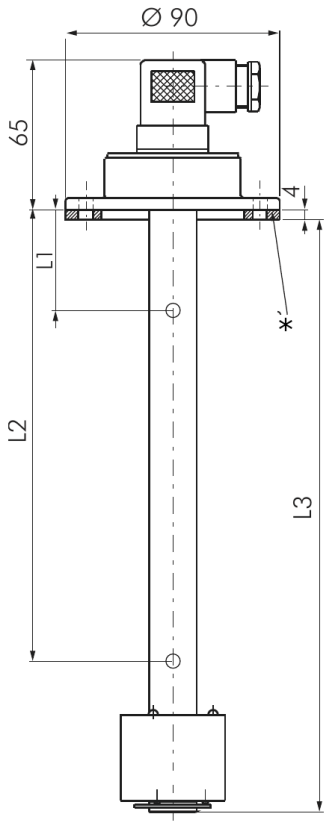

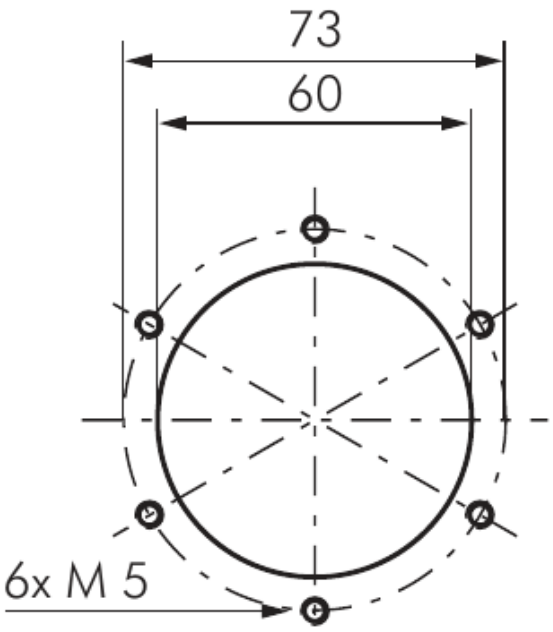

Installation

1 **Régler les points de commutation**
Déplacez chaque contact de niveau sur la bande de contacts dans le tube coulissant, par pas de 10 mm. Tournez un contact pour le faire passer de normalement ouvert à normalement fermé, ou inversement.

⚠ Avertissement
Utilisez l'interrupteur uniquement dans des réservoirs sans pression. La pression maximale est de 1 bar.

2 **Installer l'interrupteur**
Fixez la bride sur la bride du filtre de reniflard du réservoir (DIN 24557-2, 6 × M5). Installez l'interrupteur en position verticale.

3 **Raccorder le câble**
Utilisez un connecteur femelle (non fourni) : DIN-A, ou le connecteur circulaire sur les types T70. Contacts de niveau : ne dépassez pas 30 V CC, 10 W et 0,5 A. Interrupteur de température : ne dépassez pas 30 V CC, 100 W et 2,5 A.

Tameson B.V.
Torenallee 20, 5617 BC Eindhoven, Pays-Bas
CoC : 72902531
N° TVA : NL859280263B01

Coordonnées
support@tameson.fr
tameson.fr

Informations sur le document
Version : 1.0

Scanner pour les infos produit

Les spécifications peuvent être modifiées sans préavis. Veuillez vérifier les spécifications en vigueur avant de commander.