Moteurs électriques triphasés

0,55 à 3,0 kW, taille IEC 71 à 100, B3, B35 et B5

Série : S-SNA9



Aperçu

Type de moteur	Moteur asynchrone triphasé
Puissance	0,55 kW à 3,0 kW
Vitesse nominale à 50 Hz	4 pôles : env. 1500 tr/min. 2 pôles : env. 3000 tr/min.
Taille IEC	71 A, 80 A, 80 B, 90 A, 90 B, 100 A
Fixation	B3 (pattes), B35 (pattes et bride), B5 (bride)
Tension	230/400 V (0,55 kW à 1,5 kW), 400/690 V (à partir de 2,2 kW)
Indice de protection	IP55

Application

Ces moteurs triphasés entraînent des pompes, des réducteurs et d'autres machines avec une charge continue (service S1). Les versions à bride (B5 et B35) se fixent directement sur un support de pompe ou sur un réducteur.

Les moteurs ont des tailles IEC avec des dimensions d'arbre et de bride standard. Ils peuvent donc remplacer d'autres moteurs IEC de même taille.

Chaque moteur fonctionne sur une alimentation triphasée de 400 V. Les moteurs jusqu'à 1,5 kW ont un bobinage 230/400 V. Les moteurs à partir de 2,2 kW ont un bobinage 400/690 V.

Caractéristiques techniques

Type de moteur	Moteur asynchrone triphasé
Nombre de phases	3
Fréquence	50 Hz
Tension nominale (Δ/Y)	230/400 V (0,55 kW à 1,5 kW), 400/690 V (à partir de 2,2 kW)
Nombre de pôles	2 (env. 3000 tr/min) ou 4 (env. 1500 tr/min)
Matériau de boîtier	Aluminium
Refroidissement	Refroidi en surface
Indice de protection	IP55
Classe d'isolation	F
Type de service	S1 (fonctionnement continu)
Boîte à bornes	Sur le dessus
Bout d'arbre	Avec clavette parallèle
Formes de construction	B3 (IM 1001), B35 (IM 2001), B5 (IM 3001)
Température ambiante	-15 °C à +40 °C

4-Pole Motors, 1500 rpm

Puissance	Taille IEC	Tension (Δ/Y)	Vitesse nominale	B3	B35	B5
0,55 kW	80 A	230/400 V	1410 tr/min	H22KJ	H22KZ	H22MC
0,75 kW	80 B	230/400 V	1390 tr/min	H22KK	H22M2	H22MD
1,1 kW	90 A	230/400 V	1405 tr/min	H22KM	H22M3	H22ME
1,5 kW	90 B	230/400 V	1410 tr/min	H22KN	H22M4	H22MF
2,2 kW	100 A	400/690 V	1425 tr/min	H22KP	-	H22MG

2-Pole Motors, 3000 rpm

Puissance	Taille IEC	Tension (Δ/Y)	Vitesse nominale	B3	B35	B5
0,55 kW	71 A	230/400 V	2790 tr/min	H22KR	H22M6	H22MH
0,75 kW	80 A	230/400 V	2800 tr/min	H22KS	H22M7	H22MJ
1,1 kW	80 B	230/400 V	2780 tr/min	H22KT	H22M8	H22MK
1,5 kW	90 A	230/400 V	2835 tr/min	H22KU	H22M9	H22MM
2,2 kW	90 B	400/690 V	2855 tr/min	H22KV	H22MA	H22MN
3,0 kW	100 A	400/690 V	2905 tr/min	H22KW	H22MB	-

Dimensions

La forme de construction se trouve sous chaque dessin. Le tableau ci-dessous donne les dimensions en mm pour chaque taille IEC.

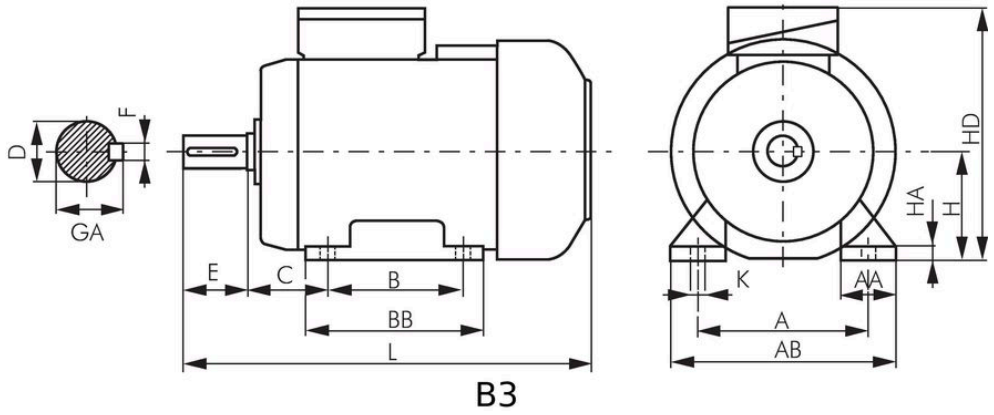

B3

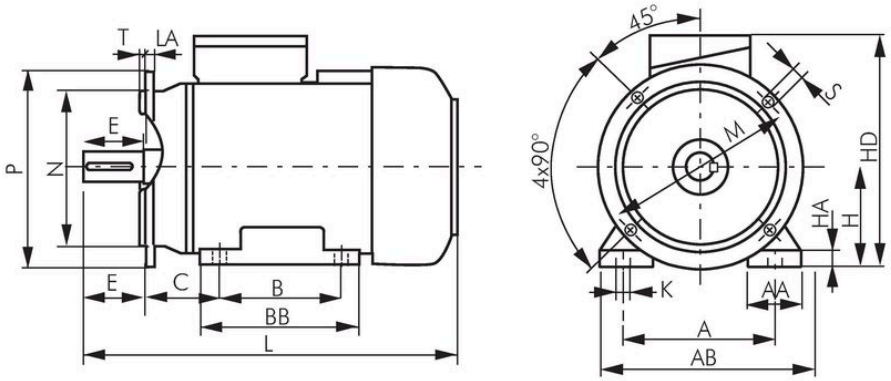

B35

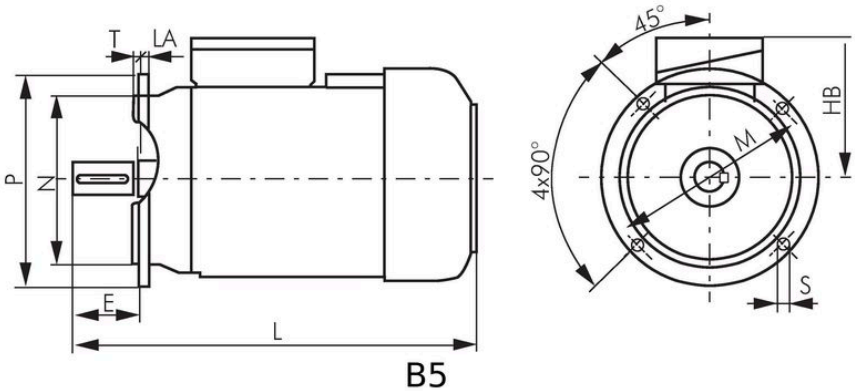

B5

Tableau des dimensions

Dimensions en mm, une ligne pour chaque taille IEC. Toutes les formes de construction : L à GA. Pattes (B3, B35) : A à K, 4 trous, diamètre K. Bride (B5, B35) : M à LA, 4 trous, diamètre S, sur cercle primitif M.

Taille IEC	L	HB	HD	D	E	F	GA	A	AA	AB	B	BB	C	H	HA	K	M	N	P	S	T	LA
71 A	245	111	182	14j6	30	5h9	16,0	112	45	142	90	116	45	71	8	7	130	110j6	160	10	3,5	9
80 A	266	115	200	19j6	40	6h9	21,5	125	55	160	100	130	50	80	9	10	165	130j6	200	12	3,5	10
80 B	278	115	200	19j6	40	6h9	21,5	125	55	160	100	130	50	80	9	10	165	130j6	200	12	3,5	10
90 A	305	130	220	24j6	50	8h9	27,0	140	50	170	100	153	56	90	10	10	165	130j6	200	12	3,5	8
90 B	330	130	220	24j6	50	8h9	27,0	140	50	170	125	153	56	90	10	10	165	130j6	200	12	3,5	8
100 A	376	140	240	28j6	60	8h9	31,0	160	45	200	140	172	63	100	14	12	215	180j6	250	15	4,0	11

Installation

1 **Choisir la forme de construction**
B3 : pattes. B5 : bride. B35 : pattes et bride.

2 **Fixer le moteur**
Pattes : utilisez les 4 trous de diamètre K. Bride : utilisez les 4 trous de diamètre S, sur le cercle primitif M.

⚠ Avertissement
Coupez l'alimentation électrique avant d'ouvrir la boîte à bornes.

3 **Raccorder le bobinage**
Moteurs 230/400 V (Δ/Y) : raccordez en étoile (Y) sur une alimentation triphasée de 400 V, ou en triangle (Δ) sur une alimentation triphasée de 230 V. Moteurs 400/690 V (Δ/Y) : raccordez en triangle (Δ) sur une alimentation triphasée de 400 V, ou en étoile (Y) sur une alimentation triphasée de 690 V. Toutes les tensions d'alimentation sont des tensions entre phases.

4 **Maintenir la température ambiante dans les limites**
-15 °C à +40 °C.

Tameson B.V.
Torenallee 20, 5617 BC Eindhoven,
Pays-Bas
CoC : 72902531
N° TVA : NL859280263B01

Coordonnées
support@tameson.fr
tameson.fr

Informations sur le document
Version : 1.0

Scanner pour les infos produit

Les spécifications peuvent être modifiées sans préavis. Veuillez vérifier les spécifications en vigueur avant de commander.