Limiteurs de pression hydrauliques en ligne

G 3/8" à G 1", jusqu'à 350 bar, jusqu'à 150 l/min

Série : S-AZGM



Aperçu

Type de vanne	Limiteur de pression pour montage en ligne
Orifices	G 3/8", G 1/2", G 3/4", G 1", filetage femelle
Plages de réglage	De 3 bar à 350 bar, en plages selon la vanne
Débit nominal	30 l/min, 80 l/min ou 150 l/min
Fonctionnement	À commande directe (30 et 80 l/min), piloté (150 l/min)
Fluide	Huile hydraulique à base d'huile minérale

Application

Un limiteur de pression limite la pression du système. Utilisez le limiteur pour la protection contre la surpression et pour le fonctionnement continu.

Installez le limiteur dans la conduite de pression. L'orifice P est l'orifice de pression. Quand la pression est supérieure à la pression réglée, le limiteur s'ouvre et l'huile s'écoule de l'orifice T vers le réservoir.

Chaque limiteur a une plage de réglage. Le réglage minimal est mesuré à un débit de 5 l/min. À un débit plus élevé, le réglage minimal augmente.

Caractéristiques techniques

Modèle	À commande directe (30 et 80 l/min), piloté (150 l/min)
Filetage de l'orifice	G (BSPP), femelle : G 3/8", G 1/2", G 3/4", G 1"
Matériau du corps	Aluminium
Matériau de la vanne à visser	Acier galvanisé
Matériau des joints	NBR
Fluide	Huile hydraulique à base d'huile minérale
Plage de température	-20 °C à +80 °C
Plages de réglage	De 3 bar à 350 bar. Réglage minimal mesuré à 5 l/min.
Débit nominal	30 l/min, 80 l/min ou 150 l/min
Fixation	Trous traversants : Ø 6,5 mm (30 et 80 l/min), Ø 10,5 mm (150 l/min)

Débit nominal 30 l/min, à commande directe

P = orifice de pression (conduite de pression venant de la pompe). T = orifice de réservoir (conduite de retour vers le réservoir). Deux orifices P : la conduite de pression traverse le corps.

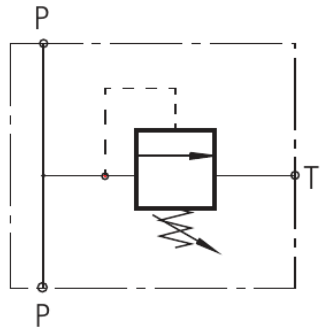

Référence	Orifice	Plage de réglage
H22BU	G 3/8"	5 à 50 bar
H22BV	G 3/8"	30 à 100 bar
H22BW	G 3/8"	50 à 210 bar
H22BX	G 3/8"	100 à 350 bar
H22BY	G 1/2"	5 à 50 bar
H22BZ	G 1/2"	30 à 100 bar
H22C2	G 1/2"	50 à 210 bar
H22C3	G 1/2"	100 à 350 bar

Débit nominal 80 l/min, à commande directe

P = orifice de pression (conduite de pression venant de la pompe). T = orifice de réservoir (conduite de retour vers le réservoir). Deux orifices P : la conduite de pression traverse le corps.

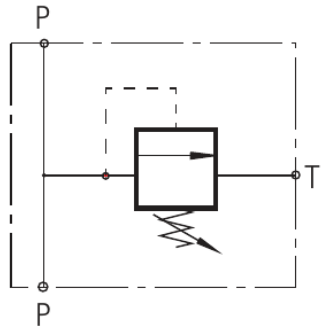

Référence	Orifice	Plage de réglage
H22C4	G 1/2"	5 à 50 bar
H22C5	G 1/2"	30 à 100 bar
H22C6	G 1/2"	80 à 250 bar
H22C7	G 3/4"	5 à 50 bar
H22C8	G 3/4"	30 à 100 bar
H22C9	G 3/4"	80 à 250 bar

Débit nominal 150 l/min, piloté

P = orifice de pression (conduite de pression venant de la pompe). T = orifice de réservoir (conduite de retour vers le réservoir). Un orifice P et un orifice T.

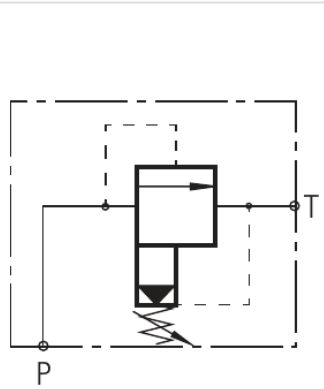

Référence	Orifice	Plage de réglage
H22CA	G 1/2"	3 à 70 bar
H22CB	G 1/2"	7 à 105 bar
H22CC	G 1/2"	10 à 210 bar
H22CD	G 1/2"	35 à 350 bar
H22CE	G 3/4"	3 à 70 bar
H22CF	G 3/4"	7 à 105 bar
H22CG	G 3/4"	10 à 210 bar
H22CH	G 3/4"	35 à 350 bar
H22CJ	G 1"	10 à 210 bar
H22CK	G 1"	35 à 350 bar

Dimensions

Dimensions en mm. Le débit nominal est indiqué sous chaque dessin. P = orifice de pression, T = orifice de réservoir.

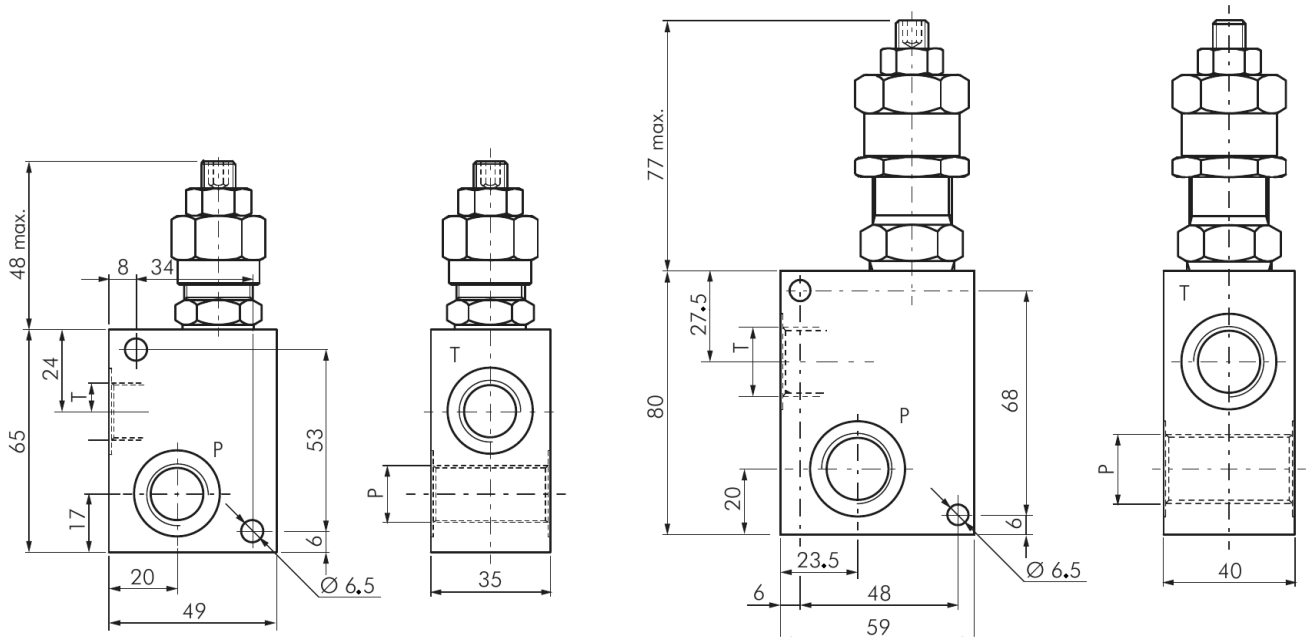

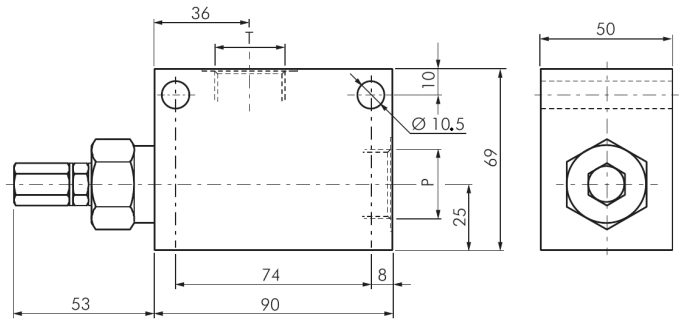

Installation

> **⚠ Avertissement**
> Relâchez la pression dans le système avant d'installer ou de déposer la vanne.

1 **Raccorder la conduite de pression à P**
30 et 80 l/min : installez la vanne dans la conduite de pression (deux orifices P). 150 l/min : raccordez la conduite de pression à P.

2 **Raccorder T au réservoir**
L'huile au-dessus de la pression réglée retourne de T vers le réservoir.

3 **Fixer la vanne**
Utilisez les trous traversants du corps : Ø 6,5 mm (30 et 80 l/min), Ø 10,5 mm (150 l/min).

Tameson B.V.
Torenallee 20, 5617 BC Eindhoven,
Pays-Bas
CoC : 72902531
N° TVA : NL859280263B01

Coordonnées
support@tameson.fr
tameson.fr

Informations sur le document
Version : 1.0

Scanner pour les infos produit

Les spécifications peuvent être modifiées sans préavis. Veuillez vérifier les spécifications en vigueur avant de commander.