Vannes sandwich NG6 et embases

Empilages de vannes NG6 (D03), jusqu'à 320 bar

Série : NG6-D03



Aperçu

Produits	Vannes sandwich NG6, embases de 1 à 8 stations, plaque aveugle, bobine électromagnétique
Interface	NG6 (D03) : DIN 24340-A6, ISO 4401-03, CETOP R 35 H-03, NFPA D03
Pression de service	Vannes sandwich jusqu'à 320 bar, embases jusqu'à 315 bar
Débit	Vannes sandwich : recommandé jusqu'à 40 l/min. Embases : jusqu'à 30 l/min (H228C : 50 l/min)
Fluide	Huile hydraulique à base d'huile minérale

Application

NG6 (D03) est une interface de fixation standard pour les vannes hydrauliques de taille nominale 6, définie dans les normes ISO 4401-03, CETOP 3 et NFPA D03. Toutes les vannes dotées de cette interface s'adaptent aux mêmes embases et peuvent être empilées. Cela permet de construire une commande hydraulique à partir de modules, au lieu de raccorder chaque vanne avec des tuyaux.

Les empilages de vannes NG6 commandent la force, le mouvement et la vitesse des vérins hydrauliques et des moteurs hydrauliques. Ils sont typiques des machines où une seule pompe alimente plusieurs actionneurs. Chaque station de vanne commande un actionneur, et l'empilage forme un circuit complet dans un espace réduit avec peu de tuyauterie.

Chaque station de vanne est construite sous forme d'empilage : une embase fournit les orifices P, T, A et B, une ou plusieurs vannes sandwich ajoutent des fonctions à cette station uniquement, et un distributeur NG6 démarre, arrête et inverse le débit vers l'actionneur. Les distributeurs ne sont pas inclus dans cette fiche technique. Les vis de fixation traversent tout l'empilage, donc chaque vanne sandwich ajoutée demande des vis plus longues.

Produits de cette fiche technique

- Les limiteurs de pression limitent la pression dans une conduite ou dans les deux conduites d'actionneur d'une station, par exemple pour donner à un vérin une force plus faible que le reste du système.
- Les réducteurs de pression maintiennent une station à une pression constante et plus basse, de sorte qu'une seule pompe peut alimenter des stations qui demandent des pressions différentes.
- Les limiteurs de débit avec clapet anti-retour règlent la vitesse de l'actionneur sur une station. Ils limitent le débit dans un sens et laissent passer librement le débit de retour.
- Les clapets anti-retour pilotés maintiennent une charge en position, par exemple un vérin de levage. Combinez-les avec un distributeur dont la position centrale relie A et B au réservoir.
- Les embases accueillent de 1 à 8 stations de vanne et les relient aux conduites de pompe, de réservoir et d'actionneur. Les versions avec limiteur de pression protègent toute l'embase.
- La plaque aveugle ferme une station inutilisée, par exemple une station laissée libre pour une extension ultérieure.

Sélection

Commencez par la fonction de distribution de chaque actionneur, ajoutez les vannes sandwich nécessaires à chaque station, puis choisissez une embase avec assez de stations, plus une station de réserve pour des extensions ultérieures.

Vannes sandwich

Les vannes sandwich NG6 se placent entre un distributeur NG6 et l'embase. Chaque vanne sandwich ajoute une fonction hydraulique à une station de vanne. Ces fonctions commandent la force, le mouvement et la vitesse d'un vérin hydraulique ou d'un moteur hydraulique. Vous pouvez empiler plusieurs vannes sandwich sur une même station.

Interface	NG6 (D03) sur les deux faces : DIN 24340-A6, ISO 4401-03, CETOP R 35 H-03, NFPA D03
Matériau du corps	Fonte ductile
Pièces internes	Acier
Matériau des joints	NBR
Fluide	Huile hydraulique à base d'huile minérale
Viscosité	20 à 400 mm²/s
Température	-30 °C à +80 °C
Pression de service	0 à 320 bar
Débit	Jusqu'à env. 60 l/min, selon la vanne. Recommandé : jusqu'à 40 l/min
Longueur de serrage	40 mm (réducteurs de pression : 45 mm)
Fixation	À travers l'empilage, avec 4 vis à tête cylindrique à six pans creux M5, classe de qualité 12.9
Contenu de la livraison	Vanne avec joints, sans vis

Limiteurs de pression

Un limiteur de pression limite la pression dans une conduite ou dans les deux conduites d'utilisation. Le numéro indique le symbole du circuit.

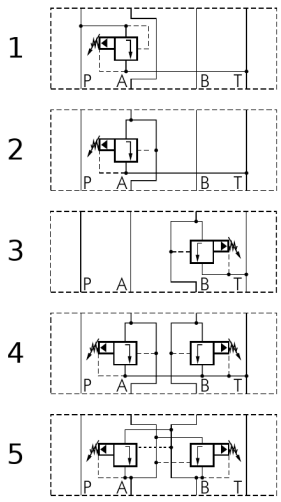

N°	Fonction	Plage de réglage	Référence
1	P vers T	0 à 100 bar	H226U
1	P vers T	0 à 320 bar	H226V
2	A vers T	0 à 100 bar	H226W
2	A vers T	0 à 320 bar	H226X
3	B vers T	0 à 100 bar	H226Y
3	B vers T	0 à 320 bar	H226Z
4	A vers T et B vers T	0 à 100 bar	H2272
4	A vers T et B vers T	0 à 320 bar	H2273
5	A vers B et B vers A (croisé)	0 à 100 bar	H2274
5	A vers B et B vers A (croisé)	0 à 320 bar	H2275

Réducteurs de pression

Un réducteur de pression maintient une pression plus basse et constante dans une conduite. M est l'orifice de manomètre, G 1/4" femelle. Le numéro indique le symbole du circuit.

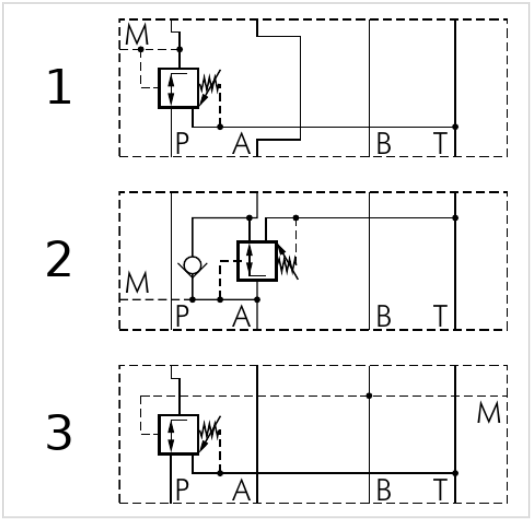

N°	Fonction	Plage de réglage	Référence
1	Réduit la pression en P	0 à 100 bar	H2276
1	Réduit la pression en P	0 à 210 bar	H2277
2	Réduit la pression en A, clapet anti-retour pour le retour libre	0 à 100 bar	H2278
2	Réduit la pression en A, clapet anti-retour pour le retour libre	0 à 210 bar	H2279
3	Réduit la pression en P, commandée par la pression en B	0 à 100 bar	H227A
3	Réduit la pression en P, commandée par la pression en B	0 à 210 bar	H227B

Limiteurs de débit avec clapet anti-retour

Un limiteur de débit avec clapet anti-retour règle la vitesse d'un vérin ou d'un moteur. Il étrangle le débit dans un sens. Le clapet anti-retour laisse passer librement le débit dans le sens opposé. Retournez la plaque pour changer le sens d'étranglement. Le numéro indique le symbole du circuit.

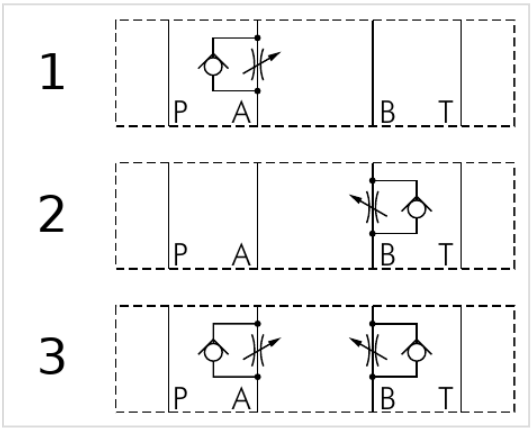

N°	Étranglement en ligne	Référence
1	A	H227C
2	B	H227D
3	A et B	H227E

Clapets anti-retour pilotés

Un clapet anti-retour piloté maintient un vérin ou un moteur en position. Il bloque le débit de retour jusqu'à ce que la pression dans la conduite opposée l'ouvre. Le numéro indique le symbole du circuit.

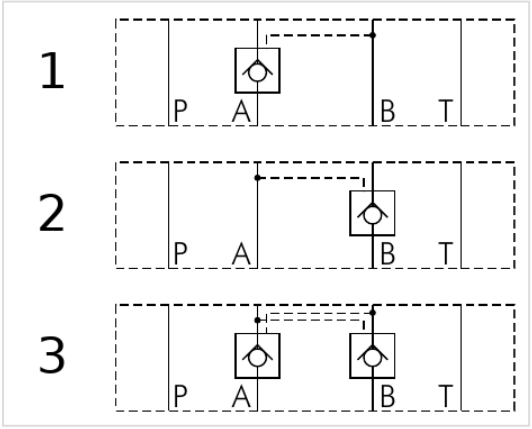

N°	Clapet anti-retour en ligne	Référence
1	A	H227F
2	B	H227G
3	A et B	H227H

Installation

1 **Empiler les vannes**
Placez les vannes sandwich entre le distributeur et l'embase.

2 **Calculer la longueur des vis**
Longueur de vis = longueur de vis du distributeur + les longueurs de serrage des vannes sandwich (40 mm chacune, 45 mm pour les réducteurs de pression).

> ⚠ **Avertissement**
> Fixez les vannes uniquement avec des vis de classe de qualité 12.9.

3 **Serrer les vis**
Utilisez 4 vis à tête cylindrique à six pans creux M5 par station. Serrez-les à 8,9 Nm.

Embases

Une embase accueille 1 à 8 vannes NG6 ou empilages de vannes. Chaque station a ses propres orifices d'utilisation A et B sur le côté. Les canaux P et T traversent la plaque, et vous pouvez les raccorder aux deux extrémités. Sur la H228C (1 station sans limiteur de pression), P et T ne traversent pas. Les embases H2284 – H228B ont un limiteur de pression qui plafonne la pression du système.

Interface de la vanne	NG6 (D03) : DIN 24340-A6, ISO 4401-03, CETOP R 35 H-03, NFPA D03
Matériau du corps	Fonte
Limiteur de pression	Acier galvanisé, joints NBR. Plage de réglage de 100 à 315 bar (H2284 – H228B)
Fluide	Huile hydraulique à base d'huile minérale
Température	-20 °C à +80 °C
Pression de service	Maximum 315 bar
Débit	Maximum 30 l/min (H228C : 50 l/min)
Orifices	A et B : G 3/8" sur le côté de chaque station. P et T : G 1/2" (H228C : G 3/8")
Filetage de fixation de la vanne	M5, 8 mm de profondeur
Fixation	4 × filetage M8 aux extrémités, ou trous traversants pour vis M5. H228C : 4 trous, Ø 7 mm, par le dessus
Contenu de la livraison	Embase, sans vis

Avec limiteur de pression

Plage de réglage du limiteur de pression : 100 à 315 bar. L = longueur totale, LB = entraxe des trous.



Stations	L (mm)	LB (mm)	Débit max.	Référence
1	120	108	30 l/min	H2284
2	170	158	30 l/min	H2285
3	220	208	30 l/min	H2286
4	270	258	30 l/min	H2287
5	320	308	30 l/min	H2288
6	370	358	30 l/min	H2289
7	420	408	30 l/min	H228A
8	470	458	30 l/min	H228B

Sans limiteur de pression

L = longueur totale, LB = entraxe des trous.



Stations	L (mm)	LB (mm)	Débit max.	Référence
1	80	57	50 l/min	H228C
2	120	108	30 l/min	H228D
3	170	158	30 l/min	H228E
4	220	208	30 l/min	H228F
5	270	258	30 l/min	H228G
6	320	308	30 l/min	H228H
7	370	358	30 l/min	H228J
8	420	408	30 l/min	H228K

Dimensions

Dimensions en mm. Les références sont au-dessus de chaque dessin. H2284 – H228B ont un limiteur de pression. L et LB : voir les tableaux des embases. ① Filetage de fixation, 4 × M8, 12 mm de profondeur. ② Limiteur de pression, réglage avec une clé Allen de 5 mm. ③ Contre-écrou, surplat 7 mm. ④ Filetage de fixation de la vanne M5, 8 mm de profondeur. ⑤ Trous de fixation pour vis à tête cylindrique à six pans creux M5 (DIN 912). ⑥ Orifices d'utilisation A et B, G 3/8". ⑦ Orifices P et T, G 1/2".

H2284 – H228B

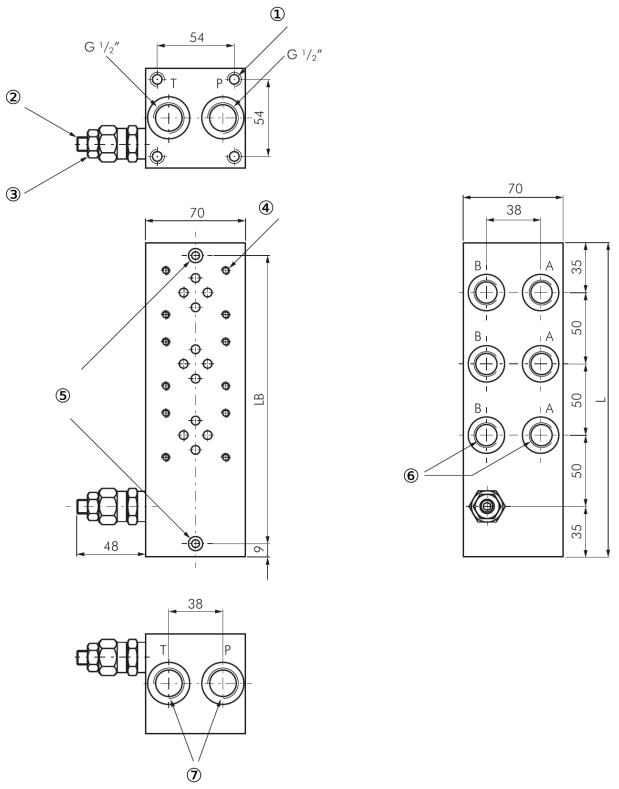

H228C

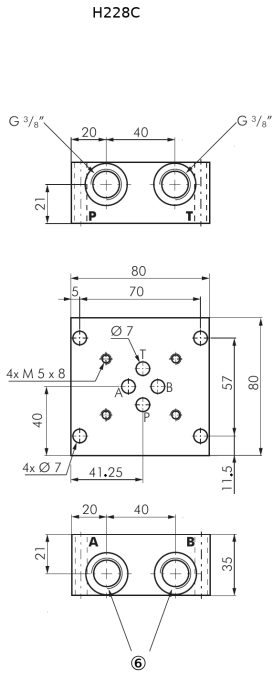

H228D – H228K

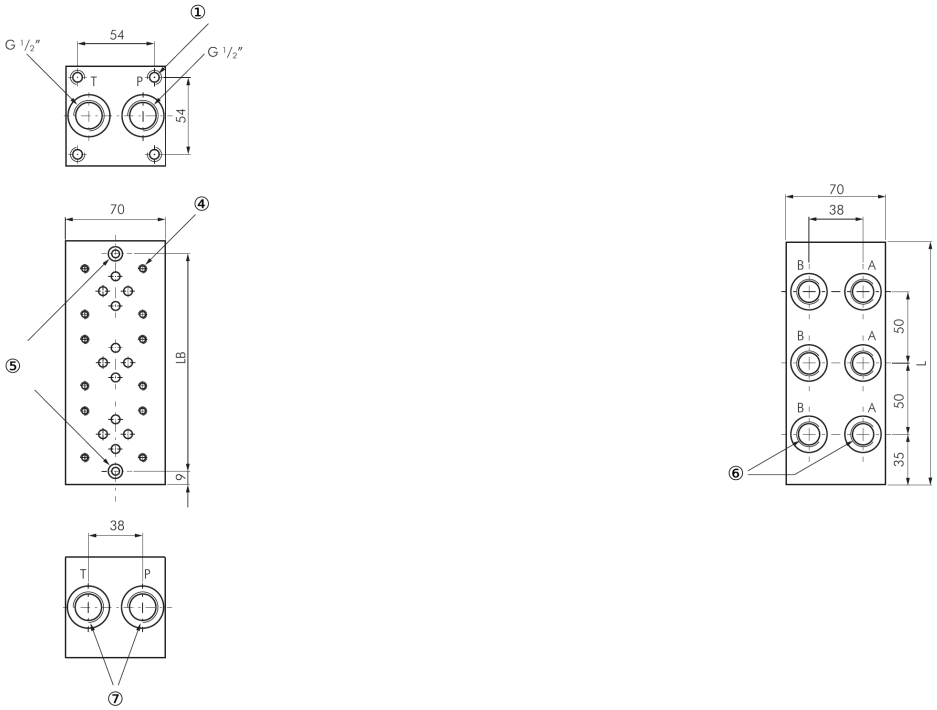

Accessoires

Une plaque aveugle ferme une station sans vanne.

Référence	Produit	Données
H226G	Plaque aveugle pour stations de vanne NG6 inutilisées	Acier, joints NBR. Vis non fournies
H226H	Bobine électromagnétique 12 V CC pour vannes Argo-Hytos RPE3 NG6	30 W, facteur de marche 100 %, ±10 %, IP65, connexion DIN-A. Connecteur non fourni

Installation

1

Fermer les stations inutilisées
Installez une plaque aveugle sur chaque station sans vanne.

Tameson B.V.
Torenallee 20, 5617 BC Eindhoven, Pays-Bas
CoC : 72902531
N° TVA : NL859280263B01

Coordonnées
support@tameson.fr
tameson.fr

Informations sur le document
Version : 1.0

Scanner pour les infos produit

Les spécifications peuvent être modifiées sans préavis. Veuillez vérifier les spécifications en vigueur avant de commander.