Schwimmer-Niveauschalter, 2 Niveaukontakte

Gleitrohr 250 oder 370 mm, optionaler Temperaturschalter +70 °C, bis 1 bar

Serie: S-YMRW



Übersicht

Typ	Schwimmer-Niveauschalter mit 2 Niveaukontakten. T70-Typen haben zusätzlich einen Temperaturschalter.
Schaltpunkte	2, einstellbar in 10-mm-Schritten
Gleitrohrlänge	250 mm oder 370 mm
Betriebsdruck	Maximal 1 bar, für drucklose Tanks
Befestigung	Belüftungsfilter-Flansch nach DIN 24557-2, senkrechte Lage
Medium	Wasser, Hydrauliköl, Maschinenöl, Dieselkraftstoff und andere Flüssigkeiten

Funktion

Der Schwimmer bewegt sich mit dem Flüssigkeitsstand auf dem Gleitrohr. Im Gleitrohr sind 2 Niveaukontakte auf einer Kontaktleiste angeordnet. Jeder Kontakt schaltet, wenn sich der Schwimmer nach oben an ihm vorbei bewegt. Der Kontakt schaltet zurück, wenn sich der Schwimmer wieder nach unten an ihm vorbei bewegt. Die Kontakte sind bistabil.

Verschieben Sie einen Kontakt auf der Leiste, um seinen Schaltpunkt in 10-mm-Schritten zu ändern. Drehen Sie einen Kontakt auf der Leiste, um ihn vom Schließer auf Öffner umzustellen. Die Verdrahtung muss nicht geändert werden.

Die T70-Typen haben außerdem einen Temperaturschalter mit 1 Öffner. Der Kontakt öffnet über +70 °C. Verwenden Sie ihn zum Beispiel, um die Maschine zu stoppen.

Der Flansch passt zum Standard-Flansch für Belüftungsfilter von Hydrauliktanks (DIN 24557-2).

Technische Daten

Gehäusematerial	Polyamid
Gleitrohrmaterial	Messing
Schwimmermaterial	Hartpolyurethan (PUR)
Schwimmergröße	Ø 44 × 36 mm
Dichtungsmaterial	Kork
Temperaturbereich	-20 °C bis +80 °C
Maximaler Betriebsdruck	1 bar
Einbaulage	Senkrecht
Tankbefestigung	Belüftungsfilter-Flansch nach DIN 24557-2: Lochkreis 73 mm, Bohrung 60 mm, 6 × M5
Niveaukontakte	2, Schließer oder Öffner (umstellbar), bistabil
Schaltleistung der Niveaukontakte	30 V DC, 10 W, maximal 0,5 A
Temperaturschalter (T70-Typen)	1 Öffner, öffnet über +70 °C, 30 V DC, 100 W, maximal 2,5 A
Schaltdifferenz, Temperaturschalter	7 K bis 13 K
Elektrischer Anschluss	DIN-A-Steckverbinder (DIN 43650 / EN 175301-803 A, Baugröße 3, 4-polig). T70-Typen: Rundsteckverbinder DIN EN 175201-804, 6-polig + PE.
Schutzart	IP65
Medium	Wasser, Hydrauliköl, Maschinenöl, Dieselkraftstoff und andere Flüssigkeiten
Lieferumfang	Schwimmerschalter ohne Gegenstecker.

Ausführungen

SKU	Gleitrohr L3	Oberer Schaltpunkt L1	Unterer Schaltpunkt L2	Temperaturschalter	Elektrischer Anschluss
H22HX	250 mm	40 bis 150 mm	80 bis 190 mm	-	DIN-A-Steckverbinder
H22HY	370 mm	40 bis 270 mm	80 bis 310 mm	-	DIN-A-Steckverbinder
H22HZ	250 mm	40 bis 150 mm	80 bis 190 mm	+70 °C, 1 NC	Rundsteckverbinder, 6-polig + PE
H22J2	370 mm	40 bis 270 mm	80 bis 310 mm	+70 °C, 1 NC	Rundsteckverbinder, 6-polig + PE

Abmessungen

Abmessungen in mm. L1 = oberer Schaltpunkt. L2 = unterer Schaltpunkt. L3 = Länge des Gleitrohrs. * = Korkdichtung. Links: der Schalter. Rechts: die Befestigungsbohrungen (DIN 24557-2).

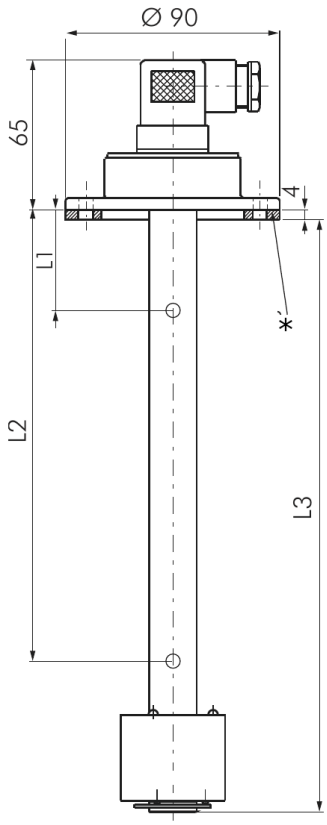

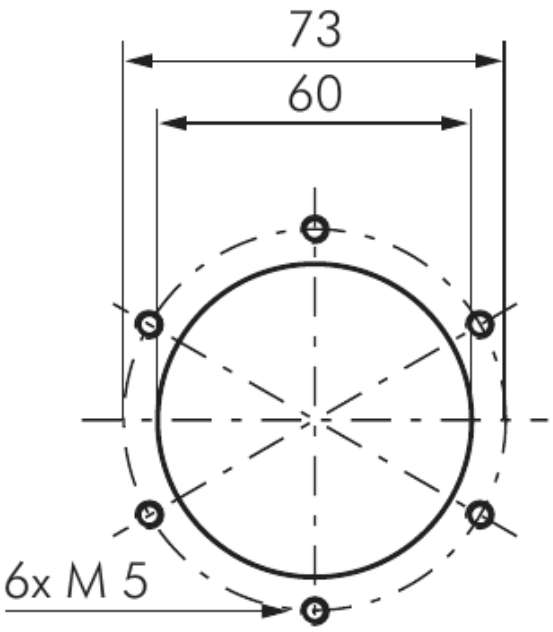

Montage

1 **Schaltpunkte einstellen**
Verschieben Sie jeden Niveaukontakt auf der Kontaktleiste im Gleitrohr in Schritten von 10 mm. Drehen Sie einen Kontakt, um ihn zwischen Schließer und Öffner umzustellen.

⚠ Warnung
Verwenden Sie den Schalter nur in drucklosen Tanks. Der maximale Druck beträgt 1 bar.

2 **Schalter montieren**
Befestigen Sie den Flansch am Flansch des Belüftungsfilters des Tanks (DIN 24557-2, 6 × M5). Montieren Sie den Schalter in senkrechter Lage.

3 **Kabel anschließen**
Verwenden Sie einen Gegenstecker (nicht im Lieferumfang enthalten): DIN-A oder bei T70-Typen den Rundsteckverbinder. Niveaukontakte: 30 V DC, 10 W und 0,5 A nicht überschreiten. Temperaturschalter: 30 V DC, 100 W und 2,5 A nicht überschreiten.

Tameson B.V.
Torenallee 20, 5617 BC
Eindhoven, Niederlande
CoC: 72902531
USt-IdNr.: NL859280263B01

Kontaktinformationen
support@tameson.de
tameson.de

Dokumentinformationen
Version: 1.0

Für Produktinformationen scannen

Spezifikationen können ohne vorherige Ankündigung geändert werden. Bitte überprüfen Sie die aktuellen Spezifikationen vor der Bestellung.