Schwimmer-Niveauschalter, verstellbare Stange

Schaltposition 120 bis 500 mm, Flanschbefestigung, bis 10 bar

Serie: S-VFQR — **SKU:** H22H5



Übersicht

Typ	Schwimmer-Niveauschalter, 1 Niveaukontakt
Schaltposition	120 bis 500 mm, Sie stellen sie beim Ablängen der Stange ein
Kontakt	1 Wechselkontakt
Betriebsdruck	Maximal 10 bar
Befestigung	Flansch am Tankdeckel, senkrechte Lage
Medium	Wasser, Schmutzwasser, Hydrauliköl, Maschinenöl, Kühlmittel, Dieselkraftstoff und andere Flüssigkeiten

Funktion

Der Schwimmer wirkt direkt auf eine Schaltstange aus Edelstahl. Er gleitet nicht auf einem Rohr und hat keinen Magneten. Schmutz und Eisenpartikel in der Flüssigkeit, zum Beispiel im Kühlmittel, beeinflussen den Schalter daher nicht.

Die Schaltposition stellen Sie ein, indem Sie die Stange ablängen, an beliebiger Stelle von 120 bis 500 mm. So eignet sich ein Schalter für viele verschiedene Tanks.

Verwenden Sie den Schalter nicht in Flüssigkeiten mit starker Strömung.

Technische Daten

Gehäusematerial	Polyamid
Material der Schaltstange	Edelstahl 1.4301
Schwimmermaterial	NBR
Schwimmergröße	Ø 30 × 60 mm
Dichtungsmaterial	Neopren (CR)
Temperaturbereich	-20 °C bis +80 °C
Maximaler Betriebsdruck	10 bar
Einbaulage	Senkrecht
Tankbefestigung	Flansch: Lochkreis 43 mm, Bohrung 35 mm, 3 × M4
Schaltposition L1	120 bis 500 mm
Kontakt	1 Wechselkontakt
Schaltleistung	250 V AC, 60 VA, maximal 1 A; 250 V DC, 60 W, maximal 1 A
Elektrischer Anschluss	DIN-A-Steckverbinder (DIN 43650 / EN 175301-803 A, Baugröße 3, 4-polig)

Schutzart	IP65
Medium	Wasser, Schmutzwasser, Hydrauliköl, Maschinenöl, Kühlmittel, Dieselkraftstoff und andere Flüssigkeiten
Lieferumfang	Schwimmerschalter ohne Gegenstecker.

Abmessungen

Abmessungen in mm. L1 = Schaltposition. Links: der Schalter. Rechts: die Befestigungsbohrungen im Tankdeckel.

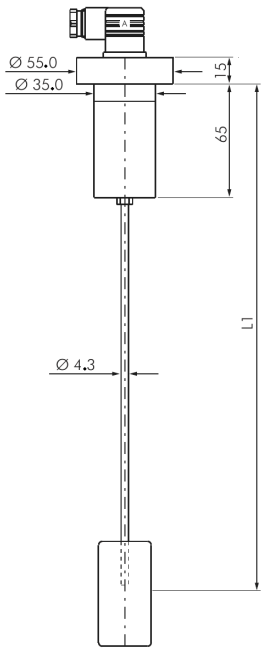

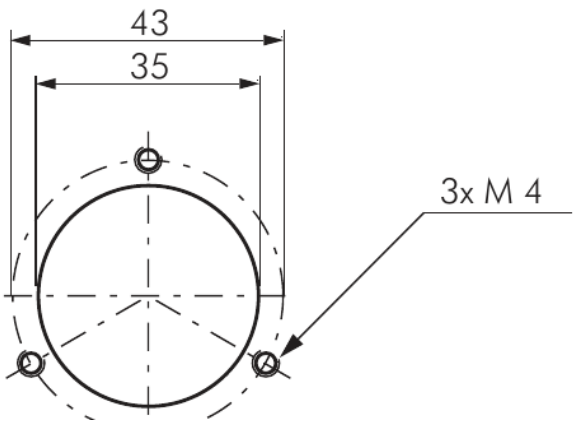

Montage

1 Schaltposition einstellen
Ziehen Sie den Schwimmer von der Stange ab. Kürzen Sie die Stange auf die Länge für die Schaltposition L1 (120 bis 500 mm). Montieren Sie den Schwimmer wieder.

2 Tankdeckel vorbereiten
Fertigen Sie eine Bohrung von Ø 35 mm und 3 Bohrungen für M4-Schrauben auf einem Lochkreis von 43 mm.

3 Schalter montieren
Montieren Sie den Schalter in senkrechter Lage.

4 Kabel anschließen
Verwenden Sie einen DIN-A-Gegenstecker (nicht im Lieferumfang). Überschreiten Sie nicht 250 V und 1 A.

Tameson B.V.
Torenallee 20, 5617 BC
Eindhoven, Niederlande
CoC: 72902531
USt-IdNr.: NL859280263B01

Kontaktinformationen
support@tameson.de
tameson.de

Dokumentinformationen
Version: 1.0

Für Produktinformationen scannen

Spezifikationen können ohne vorherige Ankündigung geändert werden. Bitte überprüfen Sie die aktuellen Spezifikationen vor der Bestellung.