Drehstrom-Elektromotoren

0,55 bis 3,0 kW, IEC-Baugröße 71 bis 100, B3, B35 und B5

Serie: S-SNA9



Übersicht

Motorart	Drehstrom-Asynchronmotor
Leistung	0,55 kW bis 3,0 kW
Nenndrehzahl bei 50 Hz	4-polig: ca. 1500 U/min. 2-polig: ca. 3000 U/min.
IEC-Baugröße	71 A, 80 A, 80 B, 90 A, 90 B, 100 A
Befestigung	B3 (Füße), B35 (Füße und Flansch), B5 (Flansch)
Spannung	230/400 V (0,55 kW bis 1,5 kW), 400/690 V (ab 2,2 kW)
Schutzart	IP55

Anwendung

Diese Drehstrommotoren treiben Pumpen, Getriebe und andere Maschinen mit Dauerbelastung (Betriebsart S1) an. Die Flanschausführungen (B5 und B35) werden direkt an einen Pumpenträger oder ein Getriebe montiert.

Die Motoren haben IEC-Baugrößen mit Standardwellen- und Standardflanschmaßen. Daher können sie andere IEC-Motoren derselben Baugröße ersetzen.

Jeder Motor arbeitet an einem 400-V-Drehstromnetz. Motoren bis 1,5 kW haben eine 230/400-V-Wicklung. Motoren ab 2,2 kW haben eine 400/690-V-Wicklung.

Technische Daten

Motorart	Drehstrom-Asynchronmotor
Phasenanzahl	3
Frequenz	50 Hz
Bemessungsspannung (Δ/Y)	230/400 V (0,55 kW bis 1,5 kW), 400/690 V (ab 2,2 kW)
Polzahl	2 (ca. 3000 U/min) oder 4 (ca. 1500 U/min)
Gehäusematerial	Aluminium
Kühlung	Oberflächengekühlt
Schutzart	IP55
Isolierstoffklasse	F
Betriebsart	S1 (Dauerbetrieb)
Klemmenkasten	Oben
Wellenende	Mit Passfeder
Bauformen	B3 (IM 1001), B35 (IM 2001), B5 (IM 3001)
Umgebungstemperatur	-15 °C bis +40 °C

4-Pole Motors, 1500 rpm

Leistung	IEC-Baugröße	Spannung (Δ/Y)	Nenndrehzahl	B3	B35	B5
0,55 kW	80 A	230/400 V	1410 U/min	H22KJ	H22KZ	H22MC
0,75 kW	80 B	230/400 V	1390 U/min	H22KK	H22M2	H22MD
1,1 kW	90 A	230/400 V	1405 U/min	H22KM	H22M3	H22ME
1,5 kW	90 B	230/400 V	1410 U/min	H22KN	H22M4	H22MF
2,2 kW	100 A	400/690 V	1425 U/min	H22KP	-	H22MG

2-Pole Motors, 3000 rpm

Leistung	IEC-Baugröße	Spannung (Δ/Y)	Nenndrehzahl	B3	B35	B5
0,55 kW	71 A	230/400 V	2790 U/min	H22KR	H22M6	H22MH
0,75 kW	80 A	230/400 V	2800 U/min	H22KS	H22M7	H22MJ
1,1 kW	80 B	230/400 V	2780 U/min	H22KT	H22M8	H22MK
1,5 kW	90 A	230/400 V	2835 U/min	H22KU	H22M9	H22MM
2,2 kW	90 B	400/690 V	2855 U/min	H22KV	H22MA	H22MN
3,0 kW	100 A	400/690 V	2905 U/min	H22KW	H22MB	-

Abmessungen

Die Bauform steht unter jeder Zeichnung. Die folgende Tabelle gibt die Abmessungen in mm für jede IEC-Baugröße an.

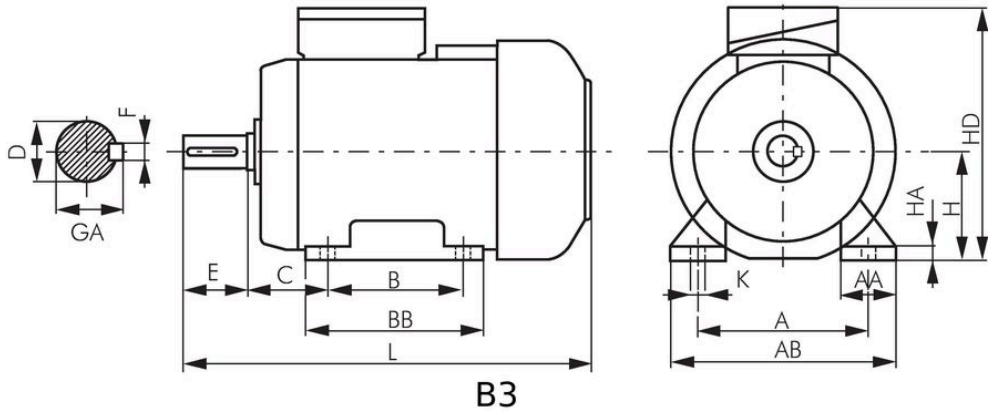

B3

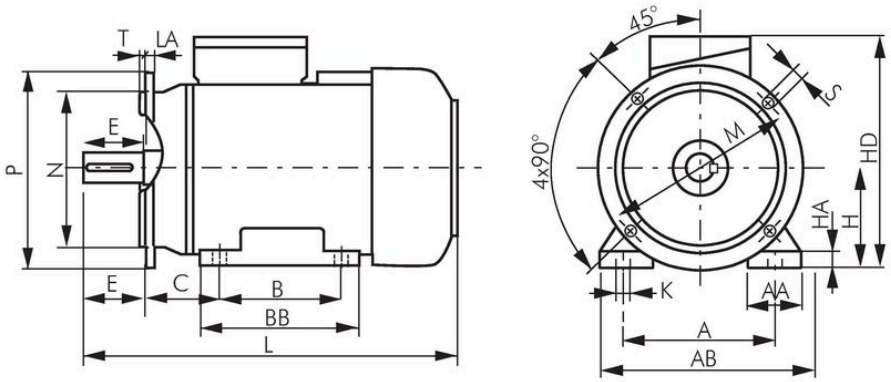

B35

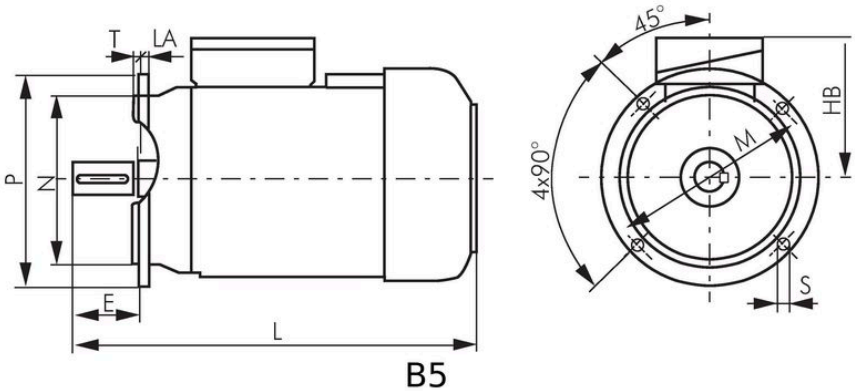

B5

Maßtabelle

Abmessungen in mm, eine Zeile für jede IEC-Baugröße. Alle Bauformen: L bis GA. Füße (B3, B35): A bis K, 4 Bohrungen, Durchmesser K. Flansch (B5, B35): M bis LA, 4 Bohrungen, Durchmesser S, auf Teilkreis M.

IEC-Baugröße	L	HB	HD	D	E	F	GA	A	AA	AB	B	BB	C	H	HA	K	M	N	P	S	T	LA
71 A	245	111	182	14j6	30	5h9	16,0	112	45	142	90	116	45	71	8	7	130	110j6	160	10	3,5	9
80 A	266	115	200	19j6	40	6h9	21,5	125	55	160	100	130	50	80	9	10	165	130j6	200	12	3,5	10
80 B	278	115	200	19j6	40	6h9	21,5	125	55	160	100	130	50	80	9	10	165	130j6	200	12	3,5	10
90 A	305	130	220	24j6	50	8h9	27,0	140	50	170	100	153	56	90	10	10	165	130j6	200	12	3,5	8
90 B	330	130	220	24j6	50	8h9	27,0	140	50	170	125	153	56	90	10	10	165	130j6	200	12	3,5	8
100 A	376	140	240	28j6	60	8h9	31,0	160	45	200	140	172	63	100	14	12	215	180j6	250	15	4,0	11

Montage

1 **Bauform wählen**
B3: Füße. B5: Flansch. B35: Füße und Flansch.

2 **Motor befestigen**
Füße: Die 4 Bohrungen mit Durchmesser K verwenden. Flansch: Die 4 Bohrungen mit Durchmesser S auf dem Teilkreis M verwenden.

⚠ Warnung
Trennen Sie die Stromversorgung, bevor Sie den Klemmenkasten öffnen.

3 **Wicklung anschließen**
Motoren mit 230/400 V (Δ/Y): In Sternschaltung (Y) an einem 400-V-Drehstromnetz anschließen oder in Dreieckschaltung (Δ) an einem 230-V-Drehstromnetz. Motoren mit 400/690 V (Δ/Y): In Dreieckschaltung (Δ) an einem 400-V-Drehstromnetz anschließen oder in Sternschaltung (Y) an einem 690-V-Drehstromnetz. Alle Versorgungsspannungen sind Außenleiterspannungen.

4 **Die Umgebungstemperatur innerhalb der Grenzwerte halten**
-15 °C bis +40 °C.

Tameson B.V.
Torenallee 20, 5617 BC
Eindhoven, Niederlande
CoC: 72902531
USt-IdNr.: NL859280263B01

Kontaktinformationen
support@tameson.de
tameson.de

Dokumentinformationen
Version: 1.0

Für Produktinformationen scannen

Spezifikationen können ohne vorherige Ankündigung geändert werden. Bitte überprüfen Sie die aktuellen Spezifikationen vor der Bestellung.