# Hydraulische 6/2-Wege-Elektromagnet-Umschaltventile

Schieberventile für Rohrleitungseinbau, G 3/8" und G 1/2", bis 250 bar

**Serie:** S-PKVQ



## Übersicht

| | |
|---|---|
| **Ventiltyp** | 6/2-Wege-Elektromagnet-Umschaltventil, direkt betätigtes Schieberventil |
| **Anschlüsse** | G 3/8", G 1/2", Innengewinde |
| **Betriebsdruck** | 0 bis 250 bar |
| **Nenndurchfluss** | 50 l/min (G 3/8"), 90 l/min (G 1/2") |
| **Spulenspannungen** | 12 V DC, 24 V DC |
| **Medium** | Hydrauliköl auf Mineralölbasis |

## Funktion

Ein 6/2-Wege-Umschaltventil lässt eine Quelle zwei Aktoren abwechselnd versorgen. Setzen Sie es ein, wenn eine Maschine nur ein Wegeventil hat, aber eine zusätzliche Funktion benötigt.

Das Ventil ist ein direkt betätigtes Schieberventil für den Rohrleitungseinbau. Schließen Sie die Quelle an die Anschlüsse P1 und P2 an. Keine Spannung an der Spule: P1 und P2 sind mit C1 und C4 verbunden. Spannung an der Spule: P1 und P2 sind mit C2 und C3 verbunden.

An jedem Anschluss ist Druck möglich.

## Technische Daten

| | |
|---|---|
| **Bauform** | 6/2-Wege-Schieberventil, direkt betätigt, für Rohrleitungseinbau |
| **Anschlussgewinde** | G (BSPP), Innengewinde: G 3/8", G 1/2" |
| **Gehäusematerial** | Sphäroguss |
| **Innenteile** | Stahl |
| **Dichtungsmaterial** | NBR |
| **Medium** | Hydrauliköl auf Mineralölbasis |
| **Medientemperatur** | -20 °C bis +80 °C |
| **Umgebungstemperatur** | -20 °C bis +50 °C |
| **Betriebsdruck** | 0 bis 250 bar |
| **Druckeingang** | An jedem Anschluss möglich |
| **Nenndurchfluss** | 50 l/min (G 3/8"), 90 l/min (G 1/2") |
| **Spulenspannungen** | 12 V DC, 24 V DC |
| **Spannungstoleranz** | ±10 % |
| **Leistung** | 36 W (G 3/8"), 45 W (G 1/2") |
| **Spulenbauform** | Typ W (G 3/8"), Typ X (G 1/2") |
| **Elektrischer Anschluss** | DIN-A-Steckverbinder |
| **Schutzart** | IP65 |
| **Befestigung** | Bohrungen für M8-Zylinderschrauben mit Innensechskant (DIN 912) |
| **Lieferumfang** | Ventil mit Magnetspule und Steckverbinder |

## Ausführungen

Schaltsymbol: Die Federseite zeigt die Stellung bei stromloser Spule.

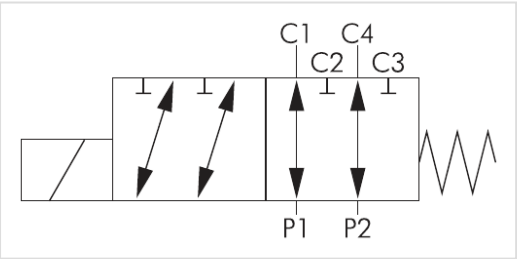


| Anschluss | Nenndurchfluss | Leistung | 12 V DC | 24 V DC |
|---|---|---|---|---|
| **G 3/8"** | 50 l/min | 36 W | H22BR | H22BQ |
| **G 1/2"** | 90 l/min | 45 W | H22BT | H22BS |

## Schaltgrenzen

Die Schaltgrenze ist der maximale Druck, bei dem das Ventil bei einem bestimmten Durchfluss noch korrekt schaltet. Halten Sie den Arbeitspunkt (Durchfluss Q und Druck p) unter der Linie. Bei höherem Durchfluss nimmt der zulässige Druck ab. Rote durchgezogene Linie: Der Druck am Anschluss C1 ist höher als am Anschluss C2. Blaue gestrichelte Linie: Der Druck am Anschluss C2 ist höher als am Anschluss C1.

G 3/8"

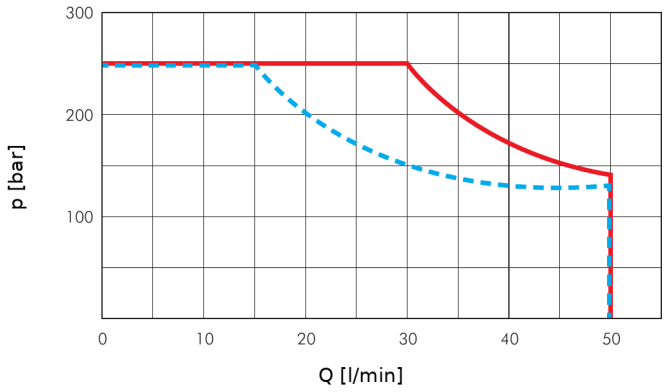


G 1/2"

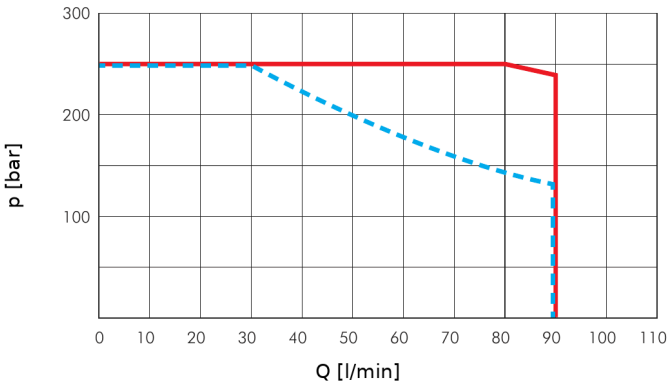


## Abmessungen

Abmessungen in mm. Bei zwei Werten: G 3/8" / G 1/2". * = Befestigungsbohrungen für M8-Zylinderschrauben mit Innensechskant (DIN 912).

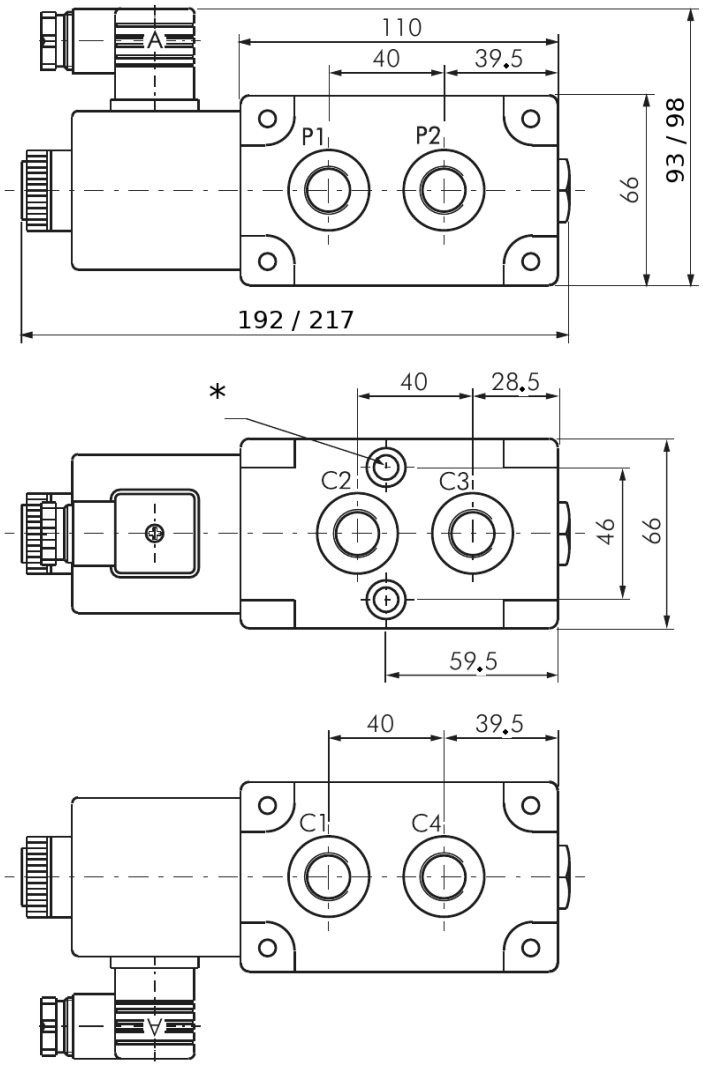

## Anwendungsbeispiel

Ein Wegeventil (Anschlüsse A, B) versorgt zwei Zylinder über das 6/2-Wege-Umschaltventil. Keine Spannung an der Spule: Der Zylinder an C1 und C4 ist aktiv. Spannung an der Spule: Der Zylinder an C2 und C3 ist aktiv.

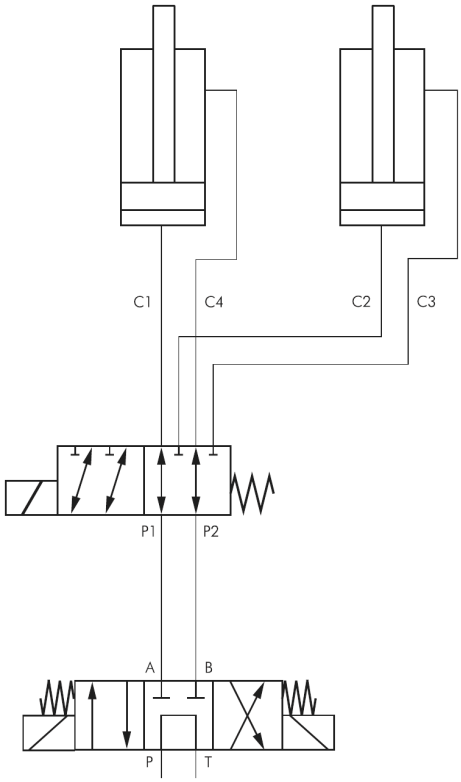


## Montage

**1** **Ventil auswählen**
Wählen Sie die Anschlussgröße nach dem Durchfluss: 50 l/min (G 3/8") oder 90 l/min (G 1/2"). Stellen Sie sicher, dass der Arbeitspunkt unter der Schaltgrenze liegt.

> **⚠ Warnung**
> Lassen Sie den Druck im System ab, bevor Sie das Ventil einbauen oder ausbauen.

**2** **Quelle an P1 und P2 anschließen**
Zum Beispiel die Anschlüsse A und B eines Wegeventils.

**3** **Die zwei Aktoren anschließen**
Den ersten Aktor an C1 und C4. Den zweiten Aktor an C2 und C3.

**4** **Ventil befestigen**
Verwenden Sie M8-Zylinderschrauben mit Innensechskant (DIN 912) in den Befestigungsbohrungen.

**5** **Spule anschließen**
Verwenden Sie den mitgelieferten Steckverbinder. Die Versorgungsspannung muss innerhalb der Toleranz von ±10 % bleiben.

**Tameson B.V.**
Torenallee 20, 5617 BC
Eindhoven, Niederlande
CoC: 72902531
USt-IdNr.: NL859280263B01

**Kontaktinformationen**
support@tameson.de
tameson.de

**Dokumentinformationen**
Version: 1.0

Für Produktinformationen scannen

Spezifikationen können ohne vorherige Ankündigung geändert werden. Bitte überprüfen Sie die aktuellen Spezifikationen vor der Bestellung.