Hydraulik-Druckbegrenzungsventile für Rohrleitungseinbau

G 3/8" bis G 1", bis 350 bar, bis 150 l/min

Serie: S-AZGM



Übersicht

Ventiltyp	Druckbegrenzungsventil für Rohrleitungseinbau
Anschlüsse	G 3/8", G 1/2", G 3/4", G 1", Innengewinde
Einstellbereiche	Von 3 bar bis 350 bar, in Bereichen je Ventil
Nenndurchfluss	30 l/min, 80 l/min oder 150 l/min
Betätigung	Direktgesteuert (30 und 80 l/min), vorgesteuert (150 l/min)
Medium	Hydrauliköl auf Mineralölbasis

Anwendung

Ein Druckbegrenzungsventil begrenzt den Systemdruck. Verwenden Sie das Ventil zum Schutz vor Überdruck und für den Dauerbetrieb.

Bauen Sie das Ventil in die Druckleitung ein. Anschluss P ist der Druckanschluss. Wenn der Druck höher ist als der eingestellte Druck, öffnet das Ventil und das Öl fließt von Anschluss T zurück zum Tank.

Jedes Ventil hat einen Einstellbereich. Die Mindesteinstellung wird bei einem Durchfluss von 5 l/min gemessen. Bei einem höheren Durchfluss steigt die Mindesteinstellung.

Technische Daten

Bauform	Direktgesteuert (30 und 80 l/min), vorgesteuert (150 l/min)
Anschlussgewinde	G (BSPP), Innengewinde: G 3/8", G 1/2", G 3/4", G 1"
Gehäusematerial	Aluminium
Material des Einschraubventils	Verzinkter Stahl
Dichtungsmaterial	NBR
Medium	Hydrauliköl auf Mineralölbasis
Temperaturbereich	-20 °C bis +80 °C
Einstellbereiche	Von 3 bar bis 350 bar. Mindesteinstellung gemessen bei 5 l/min.
Nenndurchfluss	30 l/min, 80 l/min oder 150 l/min
Befestigung	Durchgangsbohrungen: Ø 6,5 mm (30 und 80 l/min), Ø 10,5 mm (150 l/min)

Nenndurchfluss 30 l/min, direktgesteuert

P = Druckanschluss (Druckleitung von der Pumpe). T = Tankanschluss (Rücklaufleitung zum Tank). Zwei P-Anschlüsse: Die Druckleitung führt durch das Gehäuse.

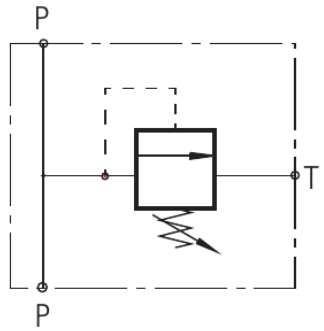

SKU	Anschluss	Einstellbereich
H22BU	G 3/8"	5 bis 50 bar
H22BV	G 3/8"	30 bis 100 bar
H22BW	G 3/8"	50 bis 210 bar
H22BX	G 3/8"	100 bis 350 bar
H22BY	G 1/2"	5 bis 50 bar
H22BZ	G 1/2"	30 bis 100 bar
H22C2	G 1/2"	50 bis 210 bar
H22C3	G 1/2"	100 bis 350 bar

Nenndurchfluss 80 l/min, direktgesteuert

P = Druckanschluss (Druckleitung von der Pumpe). T = Tankanschluss (Rücklaufleitung zum Tank). Zwei P-Anschlüsse: Die Druckleitung führt durch das Gehäuse.

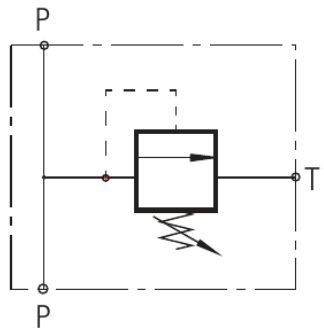

SKU	Anschluss	Einstellbereich
H22C4	G 1/2"	5 bis 50 bar
H22C5	G 1/2"	30 bis 100 bar
H22C6	G 1/2"	80 bis 250 bar
H22C7	G 3/4"	5 bis 50 bar
H22C8	G 3/4"	30 bis 100 bar
H22C9	G 3/4"	80 bis 250 bar

Nenndurchfluss 150 l/min, vorgesteuert

P = Druckanschluss (Druckleitung von der Pumpe). T = Tankanschluss (Rücklaufleitung zum Tank). Ein P-Anschluss und ein T-Anschluss.

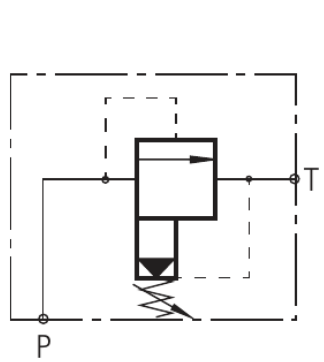

SKU	Anschluss	Einstellbereich
H22CA	G 1/2"	3 bis 70 bar
H22CB	G 1/2"	7 bis 105 bar
H22CC	G 1/2"	10 bis 210 bar
H22CD	G 1/2"	35 bis 350 bar
H22CE	G 3/4"	3 bis 70 bar
H22CF	G 3/4"	7 bis 105 bar
H22CG	G 3/4"	10 bis 210 bar
H22CH	G 3/4"	35 bis 350 bar
H22CJ	G 1"	10 bis 210 bar
H22CK	G 1"	35 bis 350 bar

Abmessungen

Abmessungen in mm. Der Nenndurchfluss steht unter jeder Zeichnung. P = Druckanschluss, T = Tankanschluss.

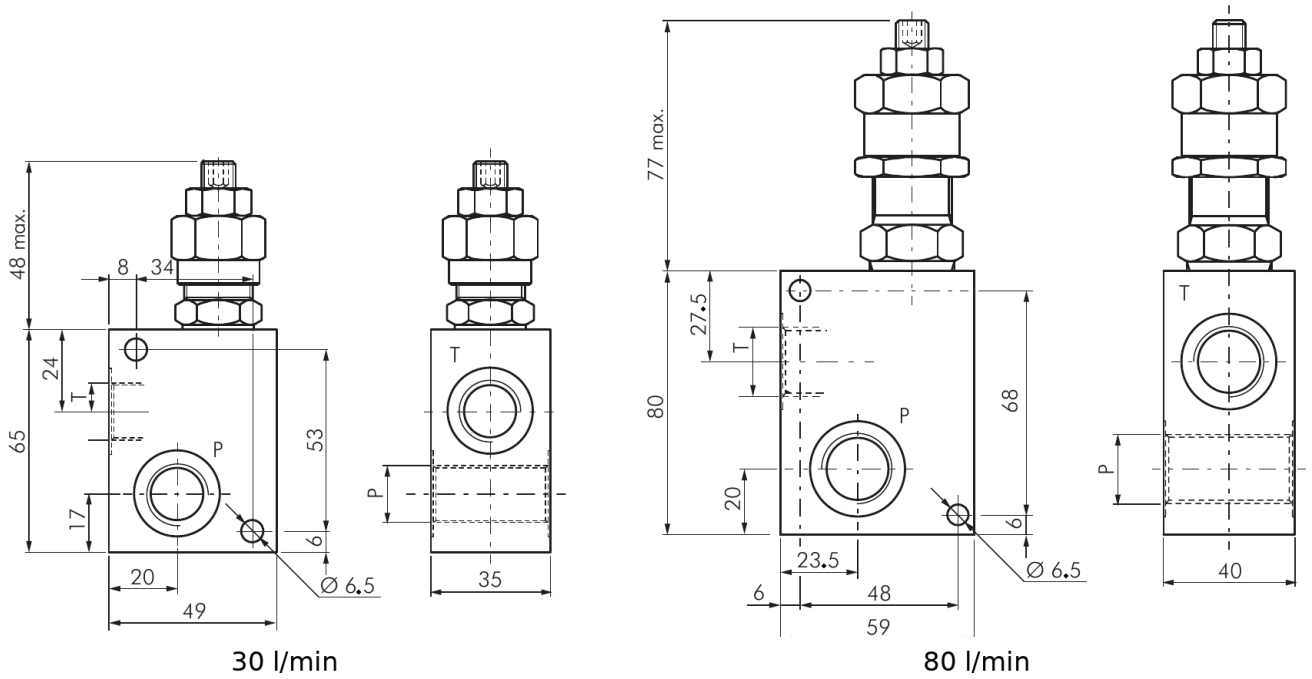

30 l/min

80 l/min

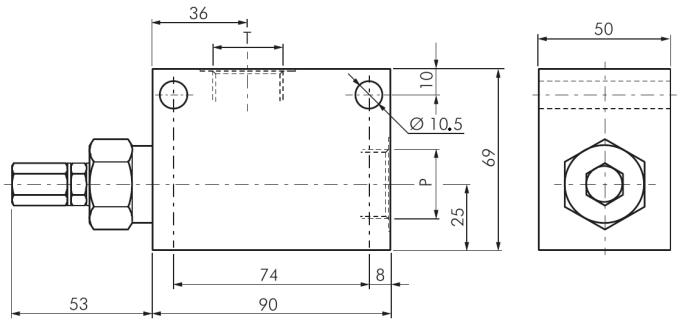

150 l/min

Montage

> **⚠ Warnung**
> Lassen Sie den Druck im System ab, bevor Sie das Ventil einbauen oder ausbauen.

1 **Druckleitung an P anschließen**
30 und 80 l/min: Bauen Sie das Ventil in die Druckleitung ein (zwei P-Anschlüsse). 150 l/min: Schließen Sie die Druckleitung an P an.

2 **T an den Tank anschließen**
Das Öl oberhalb des eingestellten Drucks fließt von T zurück in den Tank.

3 **Ventil befestigen**
Verwenden Sie die Durchgangsbohrungen im Gehäuse: Ø 6,5 mm (30 und 80 l/min), Ø 10,5 mm (150 l/min).

Tameson B.V.
Torenallee 20, 5617 BC
Eindhoven, Niederlande
CoC: 72902531
USt-IdNr.: NL859280263B01

Kontaktinformationen
support@tameson.de
tameson.de

Dokumentinformationen
Version: 1.0

Für Produktinformationen scannen

Spezifikationen können ohne vorherige Ankündigung geändert werden. Bitte überprüfen Sie die aktuellen Spezifikationen vor der Bestellung.